見積参考資料

工事名　Ｒ２徳土　津田インター線　徳・津田海岸　舗装工事（２）

◇経費情報◇

工種区分	舗装工事
単価地区	徳島東部１
施工地域・工事場所	市街地（DID補正）（１）－１
前金支出割合	補正を行わない
契約保証	金銭的保証
現場環境改善費	計上しない

注意

「見積参考資料」は入札参加者の迅速で適正な工事費の見積りのための一資料であり、請負契約を拘束するものではない。

設計内訳書（本01）

工事名	Ｒ２徳土　津田インター線　徳・津田海岸　舗装工事（２）	事業区分 工事区分	道路新設･改築 舗装

工事区分・工種・種別・細別	規格	単位	数量	単価	金額	数量・金額増減	摘要
舗装		式	1				
道路土工		式	1				
掘削工		式	1				
掘削	土質:土砂,施工方法:ｵｰﾌﾟﾝｶｯﾄ,押土:無し,障害:無し,施工数量:5,000m3未満	m3	420				単　1号
路床盛土工		式	1				
路肩盛土	施工幅員:2.5m未満	m3	190				単　2号
土砂等運搬	土質:土砂(岩塊･玉石混り土含む)	m3	210				単　3号
積込(ﾙｰｽﾞ)	土質:土砂,作業内容:土量50,000m3未満	m3	210				単　4号
法面整形工		式	1				
法面整形(盛土部)	法面締固め:無し,現場制約:無し	m2	510				単　5号
残土処理工		式	1				
土砂等運搬	土質:土砂(岩塊･玉石混り土含む)	m3	790				単　6号
舗装工		式	1				

設計内訳書（本01）

工事名	Ｒ２徳土　津田インター線　徳・津田海岸　舗装工事（２）	事業区分 工事区分	道路新設･改築 舗装

工事区分・工種・種別・細別	規格	単位	数量	単価	金額	数量・金額増減	摘要
ｱｽﾌｧﾙﾄ舗装工		式	1				
下層路盤(車道･路肩部)	路盤材種類:再生ｸﾗｯｼｬﾗﾝ RC-40,仕上り厚:300mm	m2	3,050				単　7号
上層路盤(車道･路肩部)	路盤材種類:路盤材(瀝青安定処理材各種),路盤材規格:再生瀝青安定処理材(30),仕上り厚:70mm	m2	3,030				単　8号
基層(車道･路肩部)	材料種類:再生粗粒度ｱｽﾌｧﾙﾄ混合物(20),舗装厚:50mm,平均幅員:3.0m超	m2	3,370				単　9号
表層(車道･路肩部)	材料種類:再生密粒度ｱｽﾌｧﾙﾄ混合物(13),舗装厚:50mm,平均幅員:3.0m超	m2	3,320				単　10号
下層路盤(車道･路肩部)	路盤材種類:再生ｸﾗｯｼｬﾗﾝ RC-30,仕上り厚:100mm	m2	829				単　11号
表層(車道･路肩部)	材料種類:再生密粒度ｱｽﾌｧﾙﾄ混合物(13),舗装厚:50mm,平均幅員:3.0m超	m2	832				単　12号
下層路盤(歩道部)	路盤材種類:再生ｸﾗｯｼｬﾗﾝ RC-30,仕上り厚:100mm	m2	189				単　13号
表層(歩道部)	材料種類:再生密粒度ｱｽﾌｧﾙﾄ混合物(13),舗装厚:40mm,平均幅員:1.4m以上	m2	189				単　14号
排水構造物工		式	1				
作業土工		式	1				
床掘り	土質:土砂	m3	230				単　15号
埋戻し	土質:土砂	m3	120				単　16号

設計内訳書（本01）

工事名	Ｒ２徳土　津田インター線　徳・津田海岸　舗装工事（２）	事業区分 工事区分	道路新設･改築 舗装

工事区分・工種・種別・細別	規格	単位	数量	単価	金額	数量・金額増減	摘要
基面整正		m2	170				単　17号
積込(ﾙｰｽﾞ)	土質:土砂,作業内容:土量50,000m3未満	m3	130				単　18号
土砂等運搬	土質:土砂(岩塊･玉石混り土含む)	m3	130				単　19号
側溝工		式	1				
ﾌﾟﾚｷｬｽﾄU型側溝 1号	U型側溝規格:鉄筋ｺﾝｸﾘｰﾄU形,300B	m	242				単　20号
ﾌﾟﾚｷｬｽﾄU型側溝 2号	U型側溝規格:鉄筋ｺﾝｸﾘｰﾄU形,450	m	255				単　21号
ﾌﾟﾚｷｬｽﾄU型側溝 3号	U型側溝規格:鉄筋ｺﾝｸﾘｰﾄU形,600	m	17				単　22号
管渠工		式	1				
暗渠排水管	作業区分:据付,管種別:直管,管径:50～150mm	m	11				単　23号
集水桝･ﾏﾝﾎｰﾙ工		式	1				
現場打ち集水桝 BBorN,W/C≦60%	集水桝･街渠桝種類:現場打材,ｺﾝｸﾘｰﾄ規格:18-8-25(高炉),法面作業補正:無し	箇所	8				単　24号
排水工		式	1				
縦排水	U型側溝の種類:各種,内幅:250mm,内高:175mm	m	8				単　25号

設計内訳書（本01）

工事名	Ｒ２徳土　津田インター線　徳・津田海岸　舗装工事（２）	事業区分 工事区分	道路新設･改築 舗装

工事区分・工種・種別・細別	規格	単位	数量	単価	金額	数量・金額増減	摘要
張りｺﾝｸﾘｰﾄ BBorN,W/C≦60%	ｺﾝｸﾘｰﾄ規格:18-8-25(20)(高炉),ｺﾝｸﾘｰﾄ夜間割増:無し	m2	8				単　26号
防護柵工		式	1				
防止柵工		式	1				
基礎ﾌﾞﾛｯｸ,鋼管基礎	基礎種別:基礎ﾌﾞﾛｯｸ,寸法:180*180*450	基	426				単　27号
道路付属施設工		式	1				
ｹｰﾌﾞﾙ配管工		式	1				
床掘り	土質:土砂	m3	140				単　28号
埋戻し	土質:土砂	m3	110				単　29号
保護砂		m3	20				単　30号
埋設標識ｼｰﾄ		m	288				単　31号
積込(ﾙｰｽﾞ)	土質:土砂,作業内容:土量50,000m3未満	m3	130				単　32号
土砂等運搬	土質:土砂(岩塊･玉石混り土含む)	m3	130				単　33号
ｹｰﾌﾞﾙ配管	管規格:FEP50,土質区分:土砂,管径:50mm	m	291				単　34号

設計内訳書（本01）

工事名	Ｒ２徳土　津田インター線　徳・津田海岸　舗装工事（２）	事業区分 工事区分	道路新設･改築 舗装

工事区分・工種・種別・細別	規格	単位	数量	単価	金額	数量・金額増減	摘要
ﾊﾝﾄﾞﾎｰﾙ	寸法:900×900×1200	箇所	3				単　35号
照明工		式	1				
照明柱基礎	基礎型式:φ800×L2500,ｺﾝｸﾘｰﾄ規格:18-8-40(BBorN)W/C≦60%	基	3				単　36号
仮設工		式	1				
交通管理工		式	1				
交通誘導警備員		人日	40				単　37号
直接工事費		式	1				
共通仮設		式	1				
共通仮設費（率計上）		式	1				
純工事費		式	1				
現場管理費		式	1				
工事原価		式	1				
一般管理費等		式	1				

設計内訳書（本01）

工事名	Ｒ２徳土　津田インター線　徳・津田海岸　舗装工事（２）	事業区分 工事区分	道路新設･改築 舗装

工事区分・工種・種別・細別	規格	単位	数量	単価	金額	数量・金額増減	摘要
工事価格		式	1				
消費税額及び地方消費税額		式	1				
工事費計		式	1				

1次単価表

単価使用年月	2020.10
歩掛適用年月	2020.10
労務調整係数	1.000-00000　0.0　0

単　1号	掘削	土質:土砂,施工方法:ｵｰﾌﾟﾝｶｯﾄ,押土:無し,障害:無し,施工数量:5,000m3未満	単位	m3	単位数量	1	単価	

名称・規格	条件	単位	数量	単価	金額	摘要
掘削	土砂,ｵｰﾌﾟﾝｶｯﾄ,無し,無し,5,000m3未満	m3	1			
合計						
単価						円／m3

1次単価表

単価使用年月	2020.10
歩掛適用年月	2020.10
労務調整係数	1.000-00000　0.0　0

単　2号	路肩盛土	施工幅員:2.5m未満	単位	m3	単位数量	1	単価	

名称・規格	条件	単位	数量	単価	金額	摘要
路床盛土	2.5m未満	m3	1			
合計						
単価						円／m3

1次単価表

単価使用年月	2020.10
歩掛適用年月	2020.10
労務調整係数	1.000-00000　0.0　0

単　3号	土砂等運搬	土質:土砂(岩塊･玉石混り土含む)	単位	m3	単位数量	1	単価	

名称・規格	条件	単位	数量	単価	金額	摘要
土砂等運搬	標準,ﾊﾞｯｸﾎｳ山積0.8m3(平積0.6m3),土砂(岩塊･玉石混り土含む),有り,0.3km以下	m3	1			
合計						
単価						円／m3

1次単価表

単価使用年月	2020.10
歩掛適用年月	2020.10
労務調整係数	1.000-00000　0.0　0

単　4号	積込(ﾙｰｽﾞ)	土質:土砂,作業内容:土量50,000m3未満	単位	m3	単位数量	1	単価	

名称・規格	条件	単位	数量	単価	金額	摘要
積込(ﾙｰｽﾞ)	土砂,土量50,000m3未満	m3	1			
合計						
単価						円／m3

1次単価表

単価使用年月	2020.10
歩掛適用年月	2020.10
労務調整係数	1.000-00000　0.0　0

単　5号	法面整形(盛土部)	法面締固め:無し,現場制約:無し	単位	m2	単位数量	1	単価	

名称・規格	条件	単位	数量	単価	金額	摘要
法面整形	盛土部,無し,無し,ﾚｷ質土、砂及び砂質土、粘性土,全ての費用	m2	1			
合計						
単価						円／m2

1次単価表

単価使用年月	2020.10
歩掛適用年月	2020.10
労務調整係数	1.000-00000　0.0　0

単　6号	土砂等運搬	土質:土砂(岩塊・玉石混り土含む)	単位	m3	単位数量	1	単価	

名称・規格	条件	単位	数量	単価	金額	摘要
土砂等運搬	標準,ﾊﾞｯｸﾎｳ山積0.8m3(平積0.6m3),土砂(岩塊・玉石混り土含む),有り,0.3km以下	m3	1			
合計						
単価						円／m3

1次単価表

単価使用年月	2020.10
歩掛適用年月	2020.10
労務調整係数	1.000-00000　0.0　0

単　7号	下層路盤(車道･路肩部)	路盤材種類:再生ｸﾗｯｼｬﾗﾝ RC-40,仕上り厚:300mm	単位	m2	単位数量	1	単価	

名称・規格	条件	単位	数量	単価	金額	摘要
下層路盤(車道･路肩部)	300mm,2層施工,再生ｸﾗｯｼｬﾗﾝ RC-40,全ての費用	m2	1			
合計						
単価						円／m2

1次単価表

単価使用年月	2020.10
歩掛適用年月	2020.10
労務調整係数	1.000-00000　0.0　0

単　8号	上層路盤(車道･路肩部)	路盤材種類:路盤材(瀝青安定処理材各種),路盤材規格:再生瀝青安定処理材(30),仕上り厚:70mm	単位	m2	単位数量	1	単価	

名称・規格	条件	単位	数量	単価	金額	摘要
上層路盤(車道･路肩部)	路盤材(瀝青安定処理材各種),3.0m超,70mm,ﾌﾟﾗｲﾑｺｰﾄ PK-3,全ての費用	m2	1			
合計						
単価						円／m2

1次単価表

単価使用年月	2020.10
歩掛適用年月	2020.10
労務調整係数	1.000-00000　0.0　0

単　9号	基層(車道･路肩部)	材料種類:再生粗粒度ｱｽﾌｧﾙﾄ混合物(20),舗装厚:50mm,平均幅員:3.0m超	単位	m2	単位数量	1	単価	

名称・規格	条件	単位	数量	単価	金額	摘要
基層(車道･路肩部)	3.0m超,50mm,再生粗粒度ｱｽﾌｧﾙﾄ混合物(20),ﾀｯｸｺｰﾄ PK-4,全ての費用	m2	1			
合計						
単価						円／m2

1次単価表

単価使用年月	2020.10
歩掛適用年月	2020.10
労務調整係数	1.000-00000　0.0　0

単　10号	表層(車道･路肩部)	材料種類:再生密粒度ｱｽﾌｧﾙﾄ混合物(13),舗装厚:50mm,平均幅員:3.0m超	単位	m2	単位数量	1	単価	

名称・規格	条件	単位	数量	単価	金額	摘要
表層(車道･路肩部)	3.0m超,50mm,再生密粒度ｱｽﾌｧﾙﾄ混合物(13),ﾀｯｸｺｰﾄ PK-4,全ての費用	m2	1			
合計						
単価						円／m2

1次単価表

単価使用年月	2020.10
歩掛適用年月	2020.10
労務調整係数	1.000-00000　0.0　0

単　11号	下層路盤(車道･路肩部)	路盤材種類:再生ｸﾗｯｼｬﾗﾝ RC-30,仕上り厚:100mm	単位	m2	単位数量	1	単価	

名称・規格	条件	単位	数量	単価	金額	摘要
下層路盤(車道･路肩部)	100mm,1層施工,再生ｸﾗｯｼｬﾗﾝ RC-30,全ての費用	m2	1			
合計						
単価						円／m2

1次単価表

単価使用年月	2020.10
歩掛適用年月	2020.10
労務調整係数	1.000-00000　0.0　0

単　12号	表層(車道･路肩部)	材料種類:再生密粒度ｱｽﾌｧﾙﾄ混合物(13),舗装厚:50mm,平均幅員:3.0m超	単位	m2	単位数量	1	単価	

名称・規格	条件	単位	数量	単価	金額	摘要
表層(車道･路肩部)	3.0m超,50mm,再生密粒度ｱｽﾌｧﾙﾄ混合物(13),ﾌﾟﾗｲﾑｺｰﾄ PK-3,全ての費用	m2	1			
合計						
単価						円／m2

1次単価表

単価使用年月	2020.10
歩掛適用年月	2020.10
労務調整係数	1.000-00000　0.0　0

単　13号	下層路盤(歩道部)	路盤材種類:再生ｸﾗｯｼｬﾗﾝ RC-30,仕上り厚:100mm	単位	m2	単位数量	1	単価	

名称・規格	条件	単位	数量	単価	金額	摘要
下層路盤(歩道部)	100mm,1層施工,再生ｸﾗｯｼｬﾗﾝ RC-30,全ての費用	m2	1			
合計						
単価						円／m2

1次単価表

単価使用年月	2020.10
歩掛適用年月	2020.10
労務調整係数	1.000-00000　0.0　0

単　14号	表層(歩道部)	材料種類:再生密粒度ｱｽﾌｧﾙﾄ混合物(13),舗装厚:40mm,平均幅員:1.4m以上	単位	m2	単位数量	1	単価	

名称・規格	条件	単位	数量	単価	金額	摘要
表層(歩道部)	1.4m以上,40mm,再生密粒度ｱｽﾌｧﾙﾄ混合物(13),ﾌﾟﾗｲﾑｺｰﾄ PK-3,全ての費用	m2	1			
合計						
単価						円／m2

１次単価表

単価使用年月	2020.10
歩掛適用年月	2020.10
労務調整係数	1.000-00000　0.0　0

単　15号	床掘り	土質:土砂	単位	m3	単位数量	1	単価	

名称・規格	条件	単位	数量	単価	金額	摘要
床掘り	土砂,平均施工幅1m以上2m未満,無し ,無し	m3	1			
合計						
単価						円／m3

１次単価表

単価使用年月	2020.10
歩掛適用年月	2020.10
労務調整係数	1.000-00000　0.0　0

単　16号	埋戻し	土質:土砂	単位	m3	単位数量	1	単価	

名称・規格	条件	単位	数量	単価	金額	摘要
埋戻し	最大埋戻幅1m未満	m3	1			
合計						
単価						円／m3

１次単価表

単価使用年月	2020.10
歩掛適用年月	2020.10
労務調整係数	1.000-00000　0.0　0

単　17号	基面整正		単位	m2	単位数量	1	単価	

名称・規格	条件	単位	数量	単価	金額	摘要
基面整正		m2	1			
合計						
単価						円／m2

１次単価表

単価使用年月	2020.10
歩掛適用年月	2020.10
労務調整係数	1.000-00000　0.0　0

単　18号	積込(ﾙｰｽﾞ)	土質:土砂,作業内容:土量50,000m3未満	単位	m3	単位数量	1	単価	

名称・規格	条件	単位	数量	単価	金額	摘要
積込(ﾙｰｽﾞ)	土砂,土量50,000m3未満	m3	1			
合計						
単価						円／m3

1次単価表

単価使用年月	2020.10
歩掛適用年月	2020.10
労務調整係数	1.000-00000　0.0　0

単　19号	土砂等運搬	土質:土砂(岩塊・玉石混り土含む)	単位	m3	単位数量	1	単価	

名称・規格	条件	単位	数量	単価	金額	摘要
土砂等運搬	標準,ﾊﾞｯｸﾎｳ山積0.8m3(平積0.6m3),土砂(岩塊・玉石混り土含む),有り,0.3km以下	m3	1			
合計						
単価						円／m3

1次単価表

単価使用年月	2020.10
歩掛適用年月	2020.10
労務調整係数	1.000-00000　0.0　0

単　20号	ﾌﾟﾚｷｬｽﾄU型側溝 1号	U型側溝規格:鉄筋ｺﾝｸﾘｰﾄU形,300B	単位	m	単位数量	1	単価	

名称・規格	条件	単位	数量	単価	金額	摘要
U型側溝	据付け,無し,無し,鉄筋ｺﾝｸﾘｰﾄU型 JIS A 5372,300B 300×300×600,無し,無し,有り,再生ｸﾗｯｼｬﾗﾝ 40～0,0	m	1			単　38号
合計						
単価						円／m

1次単価表

単価使用年月	2020.10
歩掛適用年月	2020.10
労務調整係数	1.000-00000　0.0　0

単　21号	ﾌﾟﾚｷｬｽﾄU型側溝 2号	U型側溝規格:鉄筋ｺﾝｸﾘｰﾄU形,450	単位	m	単位数量	10	単価	

名称・規格	条件	単位	数量	単価	金額	摘要
U型側溝	据付け,無し,無し,側溝(各種),L=600mm,60を超え300kg/個以下,無し,無し,有り,再生ｸﾗｯｼｬﾗﾝ 40～0,0.6m3/	m	10			単　39号
鉄筋ｺﾝｸﾘｰﾄU形 450 450×450×600		個	16.5			支給品 2020年1月時点単価
合計						
単価						円／m

1次単価表

単価使用年月	2020.10
歩掛適用年月	2020.10
労務調整係数	1.000-00000　0.0　0

単　22号	ﾌﾟﾚｷｬｽﾄU型側溝 3号	U型側溝規格:鉄筋ｺﾝｸﾘｰﾄU形,600	単位	m	単位数量	1	単価	

名称・規格	条件	単位	数量	単価	金額	摘要
U型側溝	据付け,無し,無し,鉄筋ｺﾝｸﾘｰﾄU型 JIS A 5372,600 600×600×600,無し,無し,有り,再生ｸﾗｯｼｬﾗﾝ 40～0,0.8	m	1			単　40号
合計						
単価						円／m

1次単価表

単価使用年月	2020.10
歩掛適用年月	2020.10
労務調整係数	1.000-00000　0.0　0

単　23号	暗渠排水管	作業区分:据付,管種別:直管,管径:50～150mm	単位	m	単位数量	1	単価	

名称・規格	条件	単位	数量	単価	金額	摘要
暗渠排水管	据付,直管,50～150mm,全ての費用	m	1			
合計						
単価						円／m

1次単価表

単価使用年月	2020.10
歩掛適用年月	2020.10
労務調整係数	1.000-00000　0.0　0

単　24号	現場打ち集水桝 BBorN,W/C≦60%	集水桝・街渠桝種類:現場打材,ｺﾝｸﾘｰﾄ規格:18-8-25(高炉),法面作業補正:無し	単位	箇所	単位数量	8	単価	

名称・規格	条件	単位	数量	単価	金額	摘要
現場打ち集水桝・街渠桝(本体)	18-8-25(高炉),0.55m3を超え0.58m3以下,人力打設,一般養生・特殊養生(練炭)	箇所	1			
現場打ち集水桝・街渠桝(本体)	18-8-25(高炉),0.30m3を超え0.32m3以下,人力打設,一般養生・特殊養生(練炭)	箇所	1			
現場打ち集水桝・街渠桝(本体)	18-8-25(高炉),0.30m3を超え0.32m3以下,人力打設,一般養生・特殊養生(練炭)	箇所	1			
現場打ち集水桝・街渠桝(本体)	18-8-25(高炉),0.26m3を超え0.28m3以下,人力打設,一般養生・特殊養生(練炭)	箇所	1			
現場打ち集水桝・街渠桝(本体)	18-8-25(高炉),0.26m3を超え0.28m3以下,人力打設,一般養生・特殊養生(練炭)	箇所	1			
現場打ち集水桝・街渠桝(本体)	18-8-25(高炉),0.26m3を超え0.28m3以下,人力打設,一般養生・特殊養生(練炭)	箇所	1			
現場打ち集水桝・街渠桝(本体)	18-8-25(高炉),0.36m3を超え0.38m3以下,人力打設,一般養生・特殊養生(練炭)	箇所	1			
現場打ち集水桝・街渠桝(本体)	18-8-25(高炉),0.24m3を超え0.26m3以下,人力打設,一般養生・特殊養生(練炭)	箇所	1			
合計						
単価						円／箇所

1次単価表

単価使用年月	2020.10
歩掛適用年月	2020.10
労務調整係数	1.000-00000　0.0　0

単　25号	縦排水	U型側溝の種類:各種,内幅:250mm,内高:175mm	単位	m	単位数量	1	単価	

名称・規格	条件	単位	数量	単価	金額	摘要
U型側溝	据付け,無し,無し,側溝(各種),L=2000mm,1000kg/個以下,無し,縦排水部,有り,再生ｸﾗｯｼｬﾗﾝ 40～0,0.35m3/1	m	1			単　41号
合計						
単価						円／m

1次単価表

単価使用年月	2020.10
歩掛適用年月	2020.10
労務調整係数	1.000-00000　0.0　0

単　26号	張りｺﾝｸﾘｰﾄ BBorN,W/C≦60%	ｺﾝｸﾘｰﾄ規格:18-8-25(20)(高炉),ｺﾝｸﾘｰﾄ夜間割増:無し	単位	m2	単位数量	1	単価	

名称・規格	条件	単位	数量	単価	金額	摘要
型枠工	縦排水溝	m2	1			単　42号
ｺﾝｸﾘｰﾄ打設工	縦排水溝,ｸﾚｰﾝ機能付きﾊﾞｯｸﾎｳ,18-8-25(20)(高炉),無し,10m3/100m2,無し	m2	1			単　43号
養生工	縦排水溝･小段排水溝	m2	1			単　44号
合計						
単価						円／m2

1次単価表

単価使用年月	2020.10
歩掛適用年月	2020.10
労務調整係数	1.000-00000　0.0　0

単　27号	基礎ﾌﾞﾛｯｸ,鋼管基礎	基礎種別:基礎ﾌﾞﾛｯｸ,寸法:180*180*450	単位	基	単位数量	1	単価	

名称・規格	条件	単位	数量	単価	金額	摘要
基礎ﾌﾞﾛｯｸ,鋼管基礎	基礎ﾌﾞﾛｯｸ,金網柵,有り(t=10cm),全ての費用	基	1			
合計						
単価						円／基

1次単価表

単価使用年月	2020.10
歩掛適用年月	2020.10
労務調整係数	1.000-00000　0.0　0

単　28号	床掘り	土質:土砂	単位	m3	単位数量	1	単価	

名称・規格	条件	単位	数量	単価	金額	摘要
床掘り	土砂,上記以外(小規模),全ての費用	m3	1			
合計						
単価						円／m3

１次単価表

単価使用年月	2020.10
歩掛適用年月	2020.10
労務調整係数	1.000-00000　0.0　0

単　29号	埋戻し	土質:土砂	単位	m3	単位数量	1	単価	

名称・規格	条件	単位	数量	単価	金額	摘要
埋戻し	上記以外(小規模),土砂,全ての費用	m3	1			
合計						
単価						円／m3

１次単価表

単価使用年月	2020.10
歩掛適用年月	2020.10
労務調整係数	1.000-00000　0.0　0

単　30号	保護砂		単位	m3	単位数量	1	単価	

名称・規格	条件	単位	数量	単価	金額	摘要
土材料		m3	1			
合計						
単価						円／m3

1次単価表

単価使用年月	2020.10
歩掛適用年月	2020.10
労務調整係数	1.000-00000　0.0　0

単　31号	埋設標識ｼｰﾄ		単位	m	単位数量	50	単価	

名称・規格	条件	単位	数量	単価	金額	摘要
埋設標識シート敷設	埋設標識ｼｰﾄ敷設	m	50			単　45号
埋設標識ｼｰﾄ	150mm×50m 2倍	巻	1			単　46号
合計						
単価						円／m

1次単価表

単価使用年月	2020.10
歩掛適用年月	2020.10
労務調整係数	1.000-00000　0.0　0

単　32号	積込(ﾙｰｽﾞ)	土質:土砂,作業内容:土量50,000m3未満	単位	m3	単位数量	1	単価	

名称・規格	条件	単位	数量	単価	金額	摘要
積込(ﾙｰｽﾞ)	土砂,土量50,000m3未満	m3	1			
合計						
単価						円／m3

1次単価表

単価使用年月	2020.10
歩掛適用年月	2020.10
労務調整係数	1.000-00000　0.0　0

単　33号	土砂等運搬	土質:土砂(岩塊･玉石混り土含む)	単位	m3	単位数量	1	単価	

名称・規格	条件	単位	数量	単価	金額	摘要
土砂等運搬	標準,ﾊﾞｯｸﾎｳ山積0.8m3(平積0.6m3),土砂(岩塊･玉石混り土含む),有り,0.3km以下	m3	1			
合計						
単価						円／m3

1次単価表

単価使用年月	2020.10
歩掛適用年月	2020.10
労務調整係数	1.000-00000　0.0　0

単　34号	ｹｰﾌﾞﾙ配管	管規格:FEP50,土質区分:土砂,管径:50mm	単位	m	単位数量	1	単価	

名称・規格	条件	単位	数量	単価	金額	摘要
波付硬質合成樹脂管(FEP)敷設	道路沿い(地中),新設,FEP 50mm,1条,0%	m	1			単　47号
合計						
単価						円／m

1次単価表

単価使用年月	2020.10
歩掛適用年月	2020.10
労務調整係数	1.000-00000　0.0　0

単　35号	ﾊﾝﾄﾞﾎｰﾙ	寸法:900×900×1200	単位	箇所	単位数量	1	単価	

名称・規格	条件	単位	数量	単価	金額	摘要
ﾌﾟﾚｷｬｽﾄﾊﾝﾄﾞﾎｰﾙ設置		組	1			単　48号
合計						
単価						円／箇所

1次単価表

単価使用年月	2020.10
歩掛適用年月	2020.10
労務調整係数	1.000-00000　0.0　0

単　36号	照明柱基礎	基礎型式:φ800×L2500,ｺﾝｸﾘｰﾄ規格:18-8-40(BBorN)W/C≦60%	単位	基	単位数量	1	単価	

名称・規格	条件	単位	数量	単価	金額	摘要
基礎掘削及びｽﾊﾟｲﾗﾙﾀﾞｸﾄ立込	照明灯基礎 500φ2.5m以下	基	1			単　49号
ｽﾊﾟｲﾗﾙﾀﾞｸﾄ(亜鉛引き) 直管　φ800mm×0.8t		m	2.5			
ｱﾝｶｰﾎﾞﾙﾄ 4-M24×L800		組	1			
ｺﾝｸﾘｰﾄ	小型構造物,人力打設,18-8-40(高炉),一般養生,無し,全ての費用	m3	1.3			
基礎砕石	7.5cmを超え12.5cm以下,再生ｸﾗｯｼｬﾗﾝ 40～0,全ての費用	m2	0.5			
接地設置	D種接地,補正なし	極	1			単　50号
接地棒 φ10×1500mm		本	1			
合計						
単価						円／基

１次単価表

単価使用年月	2020.10
歩掛適用年月	2020.10
労務調整係数	1.000-00000　0.0　0

単　37号	交通誘導警備員		単位	人日	単位数量	1	単価	

名称・規格	条件	単位	数量	単価	金額	摘要
交通誘導警備員B		人日	1			単　51号
合計						
単価						円／人日

２次単価表

単価使用年月	2020.10
歩掛適用年月	2020.10
労務調整係数	1.000-00000　0.0　0

単　38号	U型側溝	据付け,無し,無し,鉄筋ｺﾝｸﾘｰﾄU型 JIS A 5372,300B 300×300×600,無し,無し,有り,再生ｸﾗｯｼｬﾗﾝ 40～0,0	単位	m	単位数量	10	単価	

名称・規格	条件	単位	数量	単価	金額	摘要
U型側溝 昼間 L600 300kg以下 制約無		m	10			
鉄筋ｺﾝｸﾘｰﾄU形 300B 300×300×600		個	16.5			
再生ｸﾗｯｼｬｰﾗﾝ RC-40		m3	0.6			
諸雑費(まるめ)		式	1			
合計						
単価						円／m

２次単価表

単価使用年月	2020.10
歩掛適用年月	2020.10
労務調整係数	1.000-00000　0.0　0

単　39号	U型側溝	据付け,無し,無し,側溝(各種),L=600mm,60を超え300kg/個以下,無し,無し,有り,再生ｸﾗｯｼｬﾗﾝ 40～0,0.6m3/	単位	m	単位数量	10	単価	

名称・規格	条件	単位	数量	単価	金額	摘要
U型側溝 昼間 L600 300kg以下 制約無		m	10			
側溝		個	16.5			
再生ｸﾗｯｼｬｰﾗﾝ RC-40		m3	0.72			
諸雑費(まるめ)		式	1			
合計						
単価						円／m

２次単価表

単価使用年月	2020.10
歩掛適用年月	2020.10
労務調整係数	1.000-00000　0.0　0

単　40号	U型側溝	据付け,無し,無し,鉄筋ｺﾝｸﾘｰﾄU型 JIS A 5372,600 600×600×600,無し,無し,有り,再生ｸﾗｯｼｬﾗﾝ 40～0,0.8	単位	m	単位数量	10	単価	

名称・規格	条件	単位	数量	単価	金額	摘要
U型側溝 昼間 L600 300kg以下 制約無		m	10			
鉄筋ｺﾝｸﾘｰﾄU形 600 600×600×600		個	16.5			
再生ｸﾗｯｼｬｰﾗﾝ RC-40		m3	0.96			
諸雑費(まるめ)		式	1			
合計						
単価						円／m

２次単価表

単価使用年月	2020.10
歩掛適用年月	2020.10
労務調整係数	1.000-00000　0.0　0

単　41号	U型側溝	据付け,無し,無し,側溝(各種),L=2000mm,1000kg/個以下,無し,縦排水部,有り,再生ｸﾗｯｼｬﾗﾝ 40～0,0.35m3/1	単位	m	単位数量	10	単価	

名称・規格	条件	単位	数量	単価	金額	摘要
U型側溝 昼間 L2000 1000kg以下 制約無		m	10			
側溝 鉄筋ｺﾝｸﾘｰﾄﾍﾞﾝﾁﾌﾘｭｰﾑ 2種 250×175×2000		個	5			
再生ｸﾗｯｼｬｰﾗﾝ RC-40		m3	0.42			
諸雑費(まるめ)		式	1			
合計						
単価						円／m

２次単価表

単価使用年月	2020.10
歩掛適用年月	2020.10
労務調整係数	1.000-00000　0.0　0

単　42号	型枠工	縦排水溝	単位	m2	単位数量	10	単価	

名称・規格	条件	単位	数量	単価	金額	摘要
土木一般世話役		人				
型わく工		人				
普通作業員		人				
諸雑費(率+まるめ)		式	1			
合計						
単価						円／m2

２次単価表

単価使用年月	2020.10
歩掛適用年月	2020.10
労務調整係数	1.000-00000　0.0　0

単　43号	ｺﾝｸﾘｰﾄ打設工	縦排水溝,ｸﾚｰﾝ機能付きﾊﾞｯｸﾎｳ,18-8-25(20)(高炉),無し,10m3/100m2,無し	単位	m2	単位数量	100	単価	

名称・規格	条件	単位	数量	単価	金額	摘要
土木一般世話役		人				
特殊作業員		人				
普通作業員		人				
生ｺﾝｸﾘｰﾄ 18-8-25(20) 高炉		m3	12.1			
ﾊﾞｯｸﾎｳ(ｸﾛｰﾗ)標準･超低騒音･ｸﾚｰﾝ 排ｶﾞｽ2011年山積0.8m3吊能力2.9t	0,岩石工の割増対象にしない,普通,0時間,交替制を適用しない,0,しない,しない,0時間	時間				単　52号
諸雑費(率+まるめ)		式	1			
合計						
単価						円／m2

２次単価表

単価使用年月	2020.10
歩掛適用年月	2020.10
労務調整係数	1.000-00000　0.0　0

単　44号	養生工	縦排水溝･小段排水溝	単位	m2	単位数量	100	単価	

名称・規格	条件	単位	数量	単価	金額	摘要
土木一般世話役		人				
普通作業員		人				
諸雑費(率+まるめ)		式	1			
合計						
単価						円／m2

２次単価表

単価使用年月	2020.10
歩掛適用年月	2020.10
労務調整係数	1.000-00000　0.0　0

単　45号	埋設標識シート敷設	埋設標識ｼｰﾄ敷設	単位	m	単位数量	100	単価	

名称・規格	条件	単位	数量	単価	金額	摘要
電工		人				
諸雑費(まるめ)		式	1			
合計						
単価						円／m

２次単価表

単価使用年月	2020.10
歩掛適用年月	2020.10
労務調整係数	1.000-00000　0.0　0

単　46号	埋設標識ｼｰﾄ	150mm×50m 2倍	単位	巻	単位数量	1	単価	

名称・規格	条件	単位	数量	単価	金額	摘要
埋設標識ｼｰﾄ 150mm×50m 2倍		巻	1			
合計						
単価						円／巻

２次単価表

単価使用年月	2020.10
歩掛適用年月	2020.10
労務調整係数	1.000-00000　0.0　0

単　47号	波付硬質合成樹脂管(FEP)敷設	道路沿い(地中),新設,FEP 50mm,1条,0%	単位	m	単位数量	100	単価	

名称・規格	条件	単位	数量	単価	金額	摘要
電工		人				
波付硬質ﾎﾟﾘｴﾁﾚﾝ電線管 FEP 50mm		m	100			
諸雑費(まるめ)		式	1			
合計						
単価						円／m

２次単価表

単価使用年月	2020.10
歩掛適用年月	2020.10
労務調整係数	1.000-00000　0.0　0

単　48号	ﾌﾟﾚｷｬｽﾄﾊﾝﾄﾞﾎｰﾙ設置		単位	組	単位数量	1	単価	

名称・規格	条件	単位	数量	単価	金額	摘要
ﾌﾟﾚｷｬｽﾄﾏﾝﾎｰﾙ	据付,2000kg/基以下,無しまたは円形断面以外,全ての費用	基	1			
合計						
単価						円／組

２次単価表

単価使用年月	2020.10
歩掛適用年月	2020.10
労務調整係数	1.000-00000　0.0　0

単　49号	基礎掘削及びｽﾊﾟｲﾗﾙﾀﾞｸﾄ立込	照明灯基礎 500φ2.5m以下	単位	基	単位数量	10	単価	

名称・規格	条件	単位	数量	単価	金額	摘要
普通作業員		人				
ﾄﾗｯｸ式ｱｰｽｵｰｶﾞ[建柱車] ｵｰｶﾞ径φ450mm 吊能力2.0t	0,岩石工の割増対象にしない,普通,0時間,交替制を適用しない,0,しない,しない,0時間	時間				単　53号
諸雑費(まるめ)		式	1			
合計						
単価						円／基

２次単価表

単価使用年月	2020.10
歩掛適用年月	2020.10
労務調整係数	1.000-00000　0.0　0

単　50号	接地設置	D種接地,補正なし	単位	極	単位数量	1	単価	

名称・規格	条件	単位	数量	単価	金額	摘要
電工		人				
普通作業員		人				
諸雑費(まるめ)		式	1			
合計						
単価						円／極

２次単価表

単価使用年月	2020.10
歩掛適用年月	2020.10
労務調整係数	1.000-00000　0.0　0

単　51号	交通誘導警備員B		単位	人日	単位数量	1	単価	

名称・規格	条件	単位	数量	単価	金額	摘要
交通誘導警備員B		人				
諸雑費(まるめ)		式	1			
合計						
単価						円／人日

3次単価表

単価使用年月	2020.10
歩掛適用年月	2020.10
労務調整係数	1.000-00000　0.0　0

単　52号	ﾊﾞｯｸﾎｳ(ｸﾛｰﾗ)標準・超低騒音・ｸﾚｰﾝ 排ｶﾞｽ2011年山積0.8m3吊能力2.9t	0,岩石工の割増対象にしない,普通, 0時間,交替制を適用しない,0,しない,しない,0時間	単位	時間	単位数量	1	単価	

名称・規格	条件	単位	数量	単価	金額	摘要
運転手(特殊)		人				
軽油 1.2号		L	18			
ﾊﾞｯｸﾎｳ(ｸﾛｰﾗ)標準・超低騒音・ｸﾚｰﾝ付 排ｶﾞｽ2011年 山積0.8m3 吊能力2.9t		時間				
諸雑費(まるめ)		式	1			
合計						
単価						円／時間

3次単価表

単価使用年月	2020.10
歩掛適用年月	2020.10
労務調整係数	1.000-00000　0.0　0

単　53号	ﾄﾗｯｸ式ｱｰｽｵｰｶﾞ[建柱車] ｵｰｶﾞ径φ450mm 吊能力2.0t	0,岩石工の割増対象にしない,普通,0時間,交替制を適用しない,0,しない,しない,0時間	単位	時間	単位数量	1	単価	

名称・規格	条件	単位	数量	単価	金額	摘要
運転手(特殊)		人				
軽油 1.2号		L	4.3			
ﾄﾗｯｸ式ｱｰｽｵｰｶﾞ[建柱車] ｵｰｶﾞ径φ450mm 吊能力2.0t		時間				
諸雑費(まるめ)		式	1			
合計						
単価						円／時間

機労材集計リスト（機械）

工事名	Ｒ２徳土　津田インター線　徳・津田海岸　舗装工事（２）					
単価コード	名　称	規　格	単位	数量	金額	摘要
L001010007	ﾊﾞｯｸﾎｳ(ｸﾛｰﾗ)[標準]	山積0.8m3(平積0.6m3)	日	3.173	31,722	
L001011002	小型ﾊﾞｯｸﾎｳ(ｸﾛｰﾗ)[標準]	山積0.11m3(平積0.08m3)	日	1.265	4,770	
L001050002	ﾛｰﾄﾞﾛｰﾗ[ﾏｶﾀﾞﾑ]	運転質量10～12t	日	5.873	29,700	
L001060003	ﾀｲﾔﾛｰﾗ[普通型]	運転質量8～20t	日	14.828	75,085	
L001070002	振動ﾛｰﾗ(舗装用)[ﾊﾝﾄﾞｶﾞｲﾄﾞ式]	運転質量0.8～1.1t	日	6.31	12,304	
L001070011	振動ﾛｰﾗ(舗装用)[搭乗･ｺﾝﾊﾞｲﾝﾄﾞ式]	運転質量3～4t	日	1.366	5,804	
L001180001	ﾀﾝﾊﾟ及びﾗﾝﾏ	質量 60～80kg	日	4.939	3,126	
L001210002	ｱｽﾌｧﾙﾄﾌｨﾆｯｼｬ	[ﾎｲｰﾙ型]舗装幅2.3～6.0m	日	5.555	177,687	
M000202019	ﾊﾞｯｸﾎｳ(ｸﾛｰﾗ)[標準]	排ｶﾞｽ型(第2次) 山積0.8m3	供用日	2.216	40,786	
M000202028	ﾊﾞｯｸﾎｳ(ｸﾛｰﾗ)[標準]	排ｶﾞｽ型(第1次) 山積0.45m3	供用日	4.001	39,962	
M000202062	ﾊﾞｯｸﾎｳ(ｸﾛｰﾗ)[標準･ｸﾚｰﾝ機能付き]	排ｶﾞｽ型(第1次) 山積0.45m3 2.9t吊	供用日	1.157	12,492	
M000202090	ﾊﾞｯｸﾎｳ(ｸﾛｰﾗ型)[標準型･超低騒音型]	排出ｶﾞｽ対策型(第3次基準値) 山積0.8m3	供用日	2.924	61,992	
M000202096	ﾊﾞｯｸﾎｳ(ｸﾛｰﾗ)[後方超小旋回型]	排ｶﾞｽ型(第2次) 山積0.28m3	供用日	11.191	99,812	
M000202105	ﾊﾞｯｸﾎｳ(ｸﾛｰﾗ)標準･超低騒音･ｸﾚｰﾝ付	排ｶﾞｽ2011年 山積0.8m3 吊能力2.9t	時間	1.32	8,712	
M000301005	ﾀﾞﾝﾌﾟﾄﾗｯｸ[ｵﾝﾛｰﾄﾞ･ﾃﾞｨｰｾﾞﾙ]	10t積級	供用日	10.157	207,144	
M000701015	ﾓｰﾀｸﾞﾚｰﾀﾞ[土工用･排ｶﾞｽ対策型(第2次)]	ﾌﾞﾚｰﾄﾞ幅3.1m	供用日	8.675	158,727	
M000801009	ﾛｰﾄﾞﾛｰﾗ[ﾏｶﾀﾞﾑ･排ｶﾞｽ対策型(第2次)]	運転質量10t 締固め幅2.1m	供用日	9.05	123,064	

機労材集計リスト（機械）

工事名	Ｒ２徳土　津田インター線　徳・津田海岸　舗装工事（２）					
単価コード	名　称	規　格	単位	数量	金額	摘要
M000806001	ﾗﾝﾏ	質量60～80kg	供用日	4.891	2,519	
M001003018	ASﾌｨﾆｯｼｬ[ｸﾛｰﾗ型]	舗装幅1.4～3.0m	供用日	0.35	5,558	
M002088001	ﾄﾗｯｸ式ｱｰｽｵｰｶﾞ[建柱車]	ｵｰｶﾞ径φ450mm 吊能力2.0t	時間	2.7	7,803	
	合計額				1,108,769	

見積単価一覧表

工事名	R2徳土　津田インター線　徳・津田海岸　舗装工事（2）			
名称	規格	単位	単価	備考
アンカーボルト	4-M24*L800	組	43,000	

数量総括表

工　種	種　別	細　別	規　　格	単位	数　量	摘　　要
土工						
	掘削工					
		掘削	土砂	m3	420	
	盛土工					
		路肩盛土	B<2.5	m3	190	
		不足土		m3	210	
	法面整形工					
		盛土面整形工		m2	510	
	残土処理工					
		残土処理	土砂	m3	790	
舗装工						
	アスファルト舗装工					
		車道舗装（A）	3.0m以上			
		表層	再生密粒度As　t=5cm	m2	3,320	
		基層	再生粗粒度Ａｓ　t=5cm	m2	3,370	
		上層路盤	再生瀝青安定処理　t=7cm	m2	3,030	
		下層路盤	再生砕石 RC-40　t=30cm	m2	3,050	
		路肩舗装（回転場）	3.0m以上			
		表層	再生密粒度As　t=5cm	m2	832	
		路盤	再生砕石 RC-30　t=10cm	m2	829	
		歩道舗装	1.4m以上			
		表層	再生密粒度As　t=4cm	m2	189	
		路盤	再生砕石 RC-30　t=10cm	m2	189	

数量総括表

工　種	種　別	細　別	規　　格	単位	数　量	摘　　要
排水構造物工						
	作業土工					
		床掘	土砂	m3	230	
		埋戻	1.0m未満	m3	120	
		基面整正	土砂	m2	170	
		不足土		m3	130	
	側溝工					
		1号プレキャスト水路	1種（300B）	m	242	
		2号プレキャスト水路	1種（450）	m	255	
		3号プレキャスト水路	1種（600）	m	17	
	管渠工					
		VP管渠	D100	m	11	
	集水桝・マンホール工					
		10号集水桝	800×800×800	箇所	1	
		15号集水桝	500×500×600	箇所	1	
		20号集水桝	500×500×600	箇所	1	
		21号集水桝	500×500×600	箇所	1	
		22号集水桝	500×500×600	箇所	1	
		23号集水桝	500×500×450	箇所	1	
		24号集水桝	500×500×900	箇所	1	
		28号集水桝	500×500×600	箇所	1	
	排水工					
		縦溝	BF250×175	m	8	

数量総括表

工　種	種　別	細　別	規　　格	単位	数　量	摘　　要
防護柵工						
	防止柵工					
		立入防止柵基礎ブロック	180×180×450	基	426	
道路照明工						
	作業土工					
		掘削アースオーガー		m3	4	
		床掘	土砂	m3	140	
		埋戻	土砂	m3	110	
		基面整正	土砂	m2	150	
		保護土	砂	m3	20	
		埋設標示シート	W150,2倍	m	288	
		不足土		m3	130	
	管路工					
		波付硬質ポリエチレン管	FEP50	m	291	
	ハンドホール工					
		ハンドホール	900×900×1200	基	3	
	基礎工					
		照明灯基礎	φ800×2500L	基	3	

土 工 の 流 れ 図

工事名：Ｒ２徳土　津田インター線　徳・津田海岸　舗装工事（２）　　単位：m3

切土　工種・種別・細別			区分	地山数量		flow	地山数量	盛土　工種・種別・細別			区分	締固め数量	
				数量	小計							数量	小計
	掘削工	掘削	土砂	416.2	416		0		路体盛土工	路体盛土	2.5m未満		0.0
										路体盛土	2.5～4.0m		
		掘削ｱｰｽｵｰｶﾞｰ	土砂	3.8	4					路体盛土	4.0m以上		
							214		路床盛土工	路床盛土	2.5m未満		192.8
		床掘り	土砂	231.9	232					路床盛土	2.5～4.0m		
										路床盛土	4.0m以上		
		床掘り	土砂	141.0	141					路肩盛土	2.5m未満	192.8	
							132		作業土工	埋戻し	最大埋戻幅1m以上4m未満		119.2
		現場内 仮置き土	土砂	468.0	468					埋戻し	最大埋戻幅1m未満	119.2	
							126			埋戻し		113.0	113.0
								残土処理工		残土処理		地山数量 数量	土砂搬出 小計
												789	789

土工数量集計表

種　別：土工

細　別	規　格	単位	本体					合　計	摘　要
オープンカット	土砂	m3	416.2					416.2	
路床盛土	4.0≦B	m3							
路体盛土	4.0≦B	m3							
〃	B<2.5	m3							
路肩盛土	B<2.5	m3	192.8					192.8	
歩道盛土	B<2.5	m3							
盛土法面整形工		m2	509.3					509.3	

一般計算書

種　　別：掘削工
ブロック：　　1.0式当り
区　分　：

細別／規格	算　　式　／　　図	数　量
掘削工 オープンカット	掘削平均厚　t=0.5m 832.3*0.50 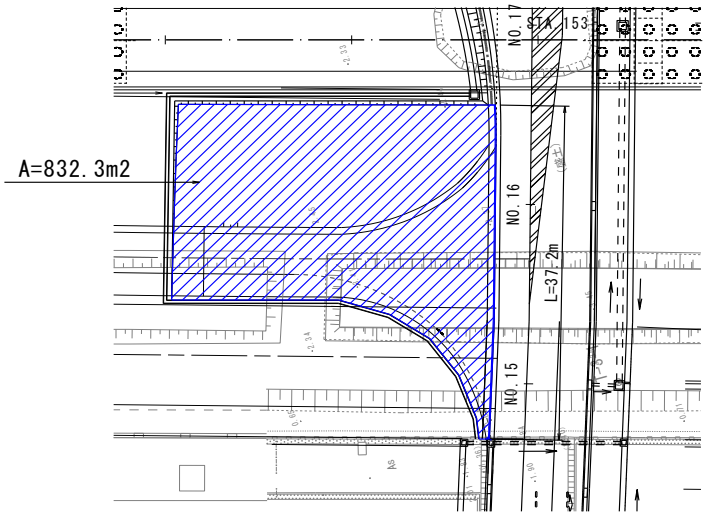 	416.2　m3

平均断面計算書

名　称：盛土工

測　点	距 離(m)	路肩盛土（4.0≦B）			路肩盛土（B<2.5）						摘　要
		断面積(m2)	平均断面積(m2)	体 積(m3)	断面積(m2)	平均断面積(m2)	体 積(m3)	断面積(m2)	平均断面積(m2)	体 積(m3)	
NO.22+12.0											
NO.23											
NO.23+4.400					0.6						
NO.24	15.6				0.6	0.60	9.4				
NO.25	20.0				0.6	0.60	12.0				
NO.26	20.0				0.6	0.60	12.0				
NO.27	20.0				0.6	0.60	12.0				
NO.28	20.0				0.6	0.60	12.0				
NO.29	20.0				0.6	0.60	12.0				
NO.30	20.0				0.6	0.60	12.0				
NO.31	20.0				0.6	0.60	12.0				
NO.32	20.0				0.6	0.60	12.0				
NO.33	20.0				0.6	0.60	12.0				
NO.34	20.0				0.6	0.60	12.0				
小　　計	215.6						129.4				

平均断面計算書

名　称：盛土工

測　点	距 離(m)	路肩盛土（4.0≦B）			路肩盛土（B<2.5）						摘　要
		断面積(m2)	平均断面積(m2)	体 積(m3)	断面積(m2)	平均断面積(m2)	体 積(m3)	断面積(m2)	平均断面積(m2)	体 積(m3)	
NO.34	—				0.6	—	—				
NO.35	20.0				0.6	0.60	12.0				
NO.18	30.6				0.8	0.70	21.4				平面図より距離を計測 津田インター線
NO.17	20.0				0.5	0.65	13.0				津田インター線
NO.16	20.0				0.4	0.45	9.0				〃
NO.15	20.0				0.4	0.40	8.0				〃
小　　計	110.6						63.4				
合　　計	326.2						192.8				

平均断面計算書

名　称：法面整形工

測　点	距 離(m)	法面整形（盛土部）									摘　要
		断面(m)	平均断面(m2)	面積(m2)	断面(m)	平均断面(m2)	面積(m2)	断面(m)	平均断面(m2)	面積(m2)	
NO.22+12.0											
NO.23											
NO.23+4.400		1.7									
NO.24	15.6	1.7	1.70	26.5							
NO.25	20.0	1.7	1.70	34.0							
NO.26	20.0	1.7	1.70	34.0							
NO.27	20.0	1.7	1.70	34.0							
NO.28	20.0	1.7	1.70	34.0							
NO.29	20.0	1.7	1.70	34.0							
NO.30	20.0	1.7	1.70	34.0							
NO.31	20.0	1.7	1.70	34.0							
NO.32	20.0	1.7	1.70	34.0							
NO.33	20.0	1.7	1.70	34.0							
NO.34	20.0	1.7	1.70	34.0							
小　　計	215.6			366.5							

平均断面計算書

名　称：法面整形工

測　点	距 離(m)	法面整形（盛土部）									摘　要
		断面(m)	平均断面(m2)	面積(m2)	断面(m)	平均断面(m2)	面積(m2)	断面(m)	平均断面(m2)	面積(m2)	
NO.34		1.7									
NO.35	20.0	1.7	1.70	34.0							
NO.18	30.6	2.7	2.20	67.3							平面図より距離を計測 津田インター線
NO.17	20.0	1.0	1.85	37.0							津田インター線
NO.16+11.000	9.0	0.0	0.50	4.5							〃
小　　計	79.6			142.8							
合　　計	295.2			509.3							

舗装工数量集計表

種　別：アスファルト舗装工

細　別	規　格	単位	暫定ランプ	暫定ランプ終点部	津田インター線	津田インター線 (歩道舗装)	津田インター線 路肩舗装(回転場)	合　計	摘　要
車道舗装 表層	再生密粒度Ａｓ　t=5cm	m2	2,110.3	447.9	757.8			3,316.0	
基層	再生粗粒度Ａｓ　t=5cm	m2	2,145.5	455.3	765.2			3,366.0	
上層路盤	再生瀝青安定処理　t=7cm	m2	1,797.3	462.6	772.8			3,032.7	
下層路盤	再生砕石 RC-40　t=30cm	m2	1,801.9	470.0	780.4			3,052.3	
路肩舗装(回転場) 表層	再生密粒度Ａｓ　t=5cm	m2					832.3	832.3	
路盤	再生砕石 RC-30　t=10cm	m2					828.6	828.6	
歩道舗装 表層	再生密粒度Ａｓ　t=4cm	m2				188.6		188.6	
路盤	再生砕石 RC-30　t=10cm	m2				188.6		188.6	

平均断面計算書

名　称：舗装工（車道舗装A）

暫定ランプ

測　点	距 離(m)	表層（5cm）			基層（5cm）						摘　要
		断面(m)	平均断面(m2)	面積(m2)	断面(m)	平均断面(m2)	面積(m2)	断面(m)	平均断面(m2)	面積(m2)	
NO.23+6.100		9.00			9.15						
NO.24	13.9	9.00	9.000	125.1	9.15	9.150	127.2				
NO.25	20.0	9.00	9.000	180.0	9.15	9.150	183.0				
NO.26	20.0	8.80	8.900	178.0	9.15	8.950	179.0				
NO.27	20.0	9.00	8.900	178.0	9.15	9.150	183.0				
NO.28	20.0	9.00	9.000	180.0	9.15	9.150	183.0				
NO.29	20.0	9.00	9.000	180.0	9.15	9.150	183.0				
NO.30	20.0	9.00	9.000	180.0	9.15	9.150	183.0				
NO.31	20.0	9.00	9.000	180.0	9.15	9.150	183.0				
NO.32	20.0	9.00	9.000	180.0	9.15	9.150	183.0				
NO.33	20.0	9.00	9.000	180.0	9.15	9.150	183.0				
小　　計	193.9			1741.1			1770.2				

平均断面計算書

名　称：車道舗装A

暫定ランプ

測　点	距 離(m)	表層 (5cm)			基層 (5cm)						摘　要
		断面(m)	平均断面(m2)	面積(m2)	断面(m)	平均断面(m2)	面積(m2)	断面(m)	平均断面(m2)	面積(m2)	
NO.33		9.00			9.15						
NO.34	20.0	9.00	9.000	180.0	9.15	9.150	183.0				
NO.35	20.0	9.92	9.460	189.2	10.08	9.615	192.3				
小　　計	40.0			369.2			375.3				
合　　計	233.9			2110.3			2145.5				

平均断面計算書

名　称：舗装工（車道舗装A）

暫定ランプ

測　点	距 離(m)	上層路盤（7cm）			下層路盤（30cm）						摘　要
		断面(m)	平均断面(m2)	面積(m2)	断面(m)	平均断面(m2)	面積(m2)	断面(m)	平均断面(m2)	面積(m2)	
NO.23+6.100		5.25			5.15						
NO.24	13.9	5.25	5.250	73.0	5.15	5.150	71.6				
NO.25	20.0	5.25	5.250	105.0	5.15	5.150	103.0				
NO.26	20.0	5.25	5.250	105.0	5.15	5.150	103.0				
NO.27	20.0	5.25	5.250	105.0	5.15	5.150	103.0				
NO.28	20.0	5.25	5.250	105.0	5.15	5.150	103.0				
NO.28		9.25			9.35						
NO.29	20.0	9.25	9.250	185.0	9.35	9.350	187.0				
NO.30	20.0	9.25	9.250	185.0	9.35	9.350	187.0				
NO.31	20.0	9.25	9.250	185.0	9.35	9.350	187.0				
NO.32	20.0	9.25	9.250	185.0	9.35	9.350	187.0				
NO.33	20.0	9.25	9.250	185.0	9.35	9.350	187.0				
小　　計	193.9			1418.0			1418.6				

平均断面計算書

名　称：車道舗装A

暫定ランプ

測　点	距 離(m)	上層路盤（7cm）			下層路盤（30cm）						摘　要
		断面(m)	平均断面(m2)	面積(m2)	断面(m)	平均断面(m2)	面積(m2)	断面(m)	平均断面(m2)	面積(m2)	
NO.33		9.25			9.35						
NO.34	20.0	9.25	9.250	185.0	9.35	9.350	187.0				
NO.35	20.0	10.18	9.715	194.3	10.28	9.815	196.3				
小　　計	40.0			379.3			383.3				
合　　計	233.9			1797.3			1801.9				

一般計算書

種　　別：舗装工
ブロック：B=1.4以上　　1.0式当り
区　分　：アスファルト舗装

細別／規格	算　　式　／　　図	数　量
車道舗装A	終点部 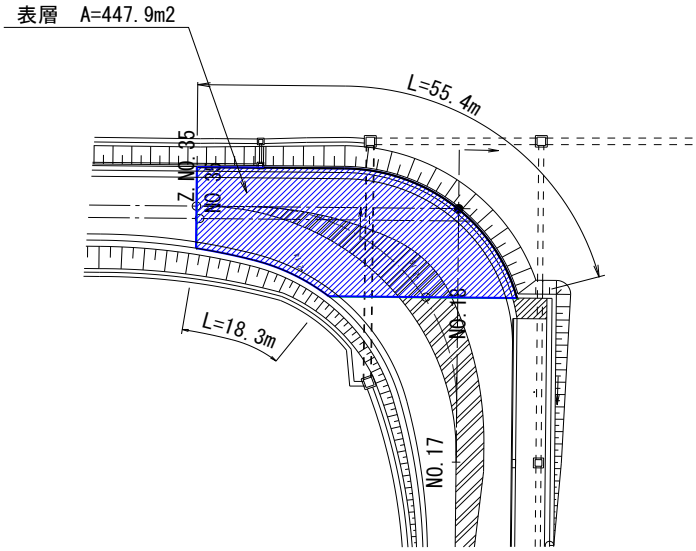 	
表層 再生密粒度A s t=5cm	上図より　　A=　447.9 m2	447.9　m2
基層 再生粗粒度A s t=5cm	447.90+（55.4+18.3）*0.10	455.3　m2
上層路盤 再生瀝青安定処理 t=7cm	455.27+（55.4+18.3）*0.10	462.6　m2
下層路盤 再生砕石 RC-40 t=30cm	462.64+（55.4+18.3）*0.10	470.0　m2

平均断面計算書

名　称：舗装工（車道舗装A）

津田インター線

測　点	距 離(m)	表層（5cm）			基層（5cm）						摘　要
		断面(m)	平均断面(m2)	面積(m2)	断面(m)	平均断面(m2)	面積(m2)	断面(m)	平均断面(m2)	面積(m2)	
NO.15		10.35			10.45						
NO.16	20.0	10.35	10.350	207.0	10.45	10.450	209.0				
NO.17	20.0	11.54	10.945	218.9	11.63	11.040	220.8				
NO.18	20.0	21.65	16.595	331.9	21.91	16.770	335.4				
小　　計	60.0			757.8			765.2				
合　　計	60.0			757.8			765.2				

平均断面計算書

名　称：舗装工（車道舗装A）

津田インター線

測　点	距 離(m)	上層路盤（t=7cm）			下層路盤（t=30cm）						摘　要
		断面(m)	平均断面(m2)	面積(m2)	断面(m)	平均断面(m2)	面積(m2)	断面(m)	平均断面(m2)	面積(m2)	
NO.15		10.55			10.65						
NO.16	20.0	10.55	10.550	211.0	10.65	10.650	213.0				
NO.17	20.0	11.73	11.140	222.8	11.83	11.240	224.8				
NO.18	20.0	22.17	16.950	339.0	22.43	17.130	342.6				
小　　計	60.0			772.8			780.4				
合　　計	120.0			772.8			780.4				

平均断面計算書

名　称：舗装工（歩道舗装）

津田インタ-線

測　点	距 離(m)	表層（3cm）			路盤（t=10cm）						摘　要
		断面(m)	平均断面(m2)	面積(m2)	断面(m)	平均断面(m2)	面積(m2)	断面(m)	平均断面(m2)	面積(m2)	
NO.15		3.28			3.28						
NO.16	20.0	3.28	3.280	65.6	3.28	3.280	65.6				
NO.17	20.0	3.28	3.280	65.6	3.28	3.280	65.6				
NO.17+17.500	17.5	3.28	3.280	57.4	3.28	3.280	57.4				
小　　計											
合　　計	57.5			188.6			188.6				

一般計算書

種　　別：舗装工
ブロック：B=1.4以上　　1.0式当り
区　分　：アスファルト舗装

細別／規格	算　　式　／　　図	数　量
路肩舗装 (回転場)	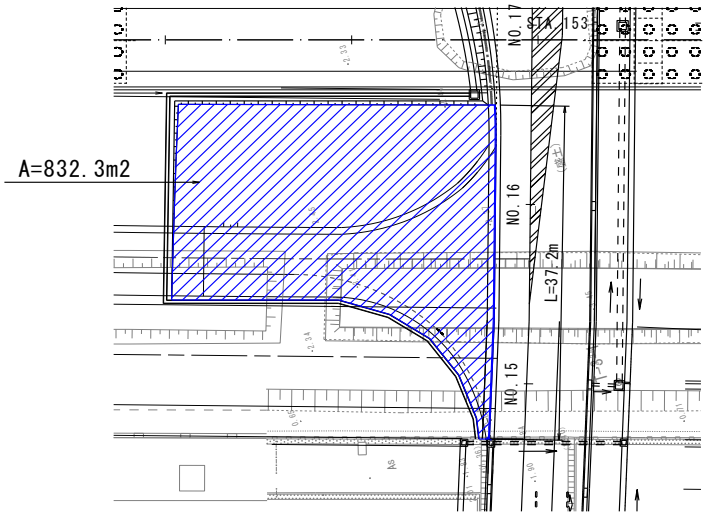	
表層 再生密粒度Ａｓ t=5cm	上図より　　A=　832.3 m2	832.3　m2
路盤 再生砕石 RC-30 t=10cm	832.3-37.2*0.10	828.6　m2

排水構造物工数量集計表

種　別：作業土工

細　別	規　格	単位	側溝工		集水桝工			合　計	摘　要
床掘	土砂	m3	222.5		9.4			231.9	
埋戻	1.0≦W<4.0	m3	0.0		0.0			0.0	
埋戻	1.0m未満	m3	112.1		7.1			119.2	
基面整正	土砂	m2	166.5		4.1			170.6	

側溝工数量集計表

種　別：作業土工

細　別	規　格	単位	Aランプ NO.20付近～ 津田インター NO.14+15付近					合　計	摘　要
床掘	土砂	m3	222.5					222.5	
埋戻	1.0m未満	m3	112.1					112.1	
基面整正	土砂	m2	166.5					166.5	

数量計算書

細　　別：
規　　格：

略　図

作業土工

3号プレキャストU型水路L=17.0m

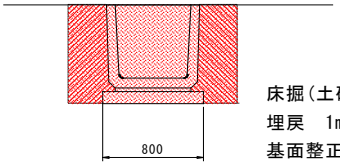

床掘（土砂）　1.1
埋戻　1m未満　0.6
基面整正（土砂）　0.8

2号プレキャストU型水路　　L=254.8m

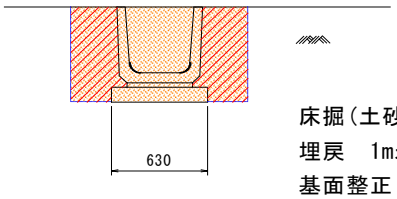

床掘（土砂）　0.8
埋戻　1m未満　0.4
基面整正（土砂）　0.6

材料／規格	算　　式	単 位	数 量
床掘 土砂	0.8*254.8+1.1*17.0	m3	222.5
埋戻 1.0m未満	0.4*254.8+0.6*17.0	m3	112.1
基面整正 土砂	0.6*254.8+0.8*17.0	m2	166.5

延長調書

名　称： 1号プレキャストU型水路　　単　位：m

測　　点	数 量	摘　　要
N0.23+ 4.13～N0.27+0.00	76.0	暫定ランプ（左側）
N0.27+0.00～N0.35+ 6.700	166.3	〃
合　　計	242.3	

単位数量計算書

細　　別：1号プレキャストU型水路　　10.0m当り
規　　格：1種（300B）

略　図

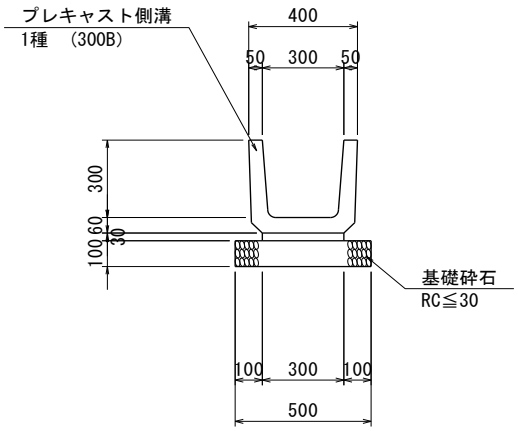

材料／規格	算　　式	単 位	数 量
プレキャスト側溝 1種（300B）	10/0.605	本	16.5
敷きモルタル 1：3	0.30*0.03*10.0	m3	0.09
基礎砕石 RC≦30 t=10cm	0.50*10.0	m2	5.00

延長調書

名　称： 2号プレキャストU型水路　　単　位：m

測　　点	数 量	摘　　要
NO.19+18.60～NO.22+11.15	52.1	暫定ランプ（右側）
NO.22+11.15	8.6	〃
NO.22+11.15～NO.22+18.10	13.6	暫定ランプ（左側）
NO.22+18.10～NO.27+0.00	83.2	〃
NO.14+13.86～NO.16+12.74	97.3	津田インター線左側
合　　計	254.8	

単位数量計算書

細　　別：2号プレキャストU型水路　　10.0m当り
規　　格：1種（450）

略　図

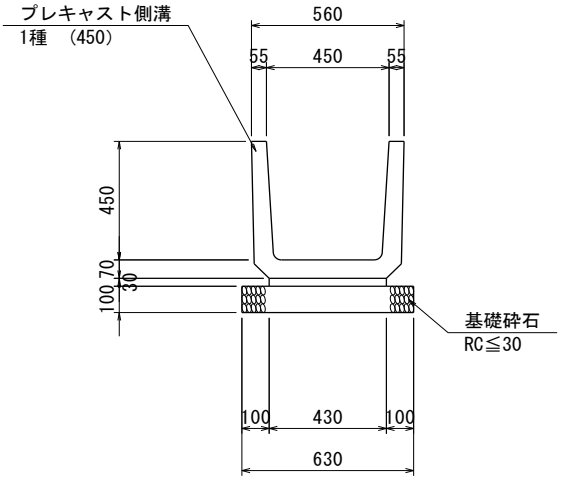

材料／規格	算　　式	単 位	数 量
プレキャスト側溝 1種（450）	10/0.605	本	16.5
敷きモルタル 1：3	0.43*0.03*10.0	m3	0.13
基礎砕石 t=10cm RC≦30	0.63*10.0	m2	6.30

延長調書

名　称： 3号プレキャストU型水路　　単　位：m

測　　点	数 量	摘　　要
N0.16+12.739～N0.17+ 9.015	17.0	津田インター線（左側）
合　　計	17.0	

単位数量計算書

細　　別：3号プレキャストU型水路　　10.0m当り
規　　格：1種（600）

略　図

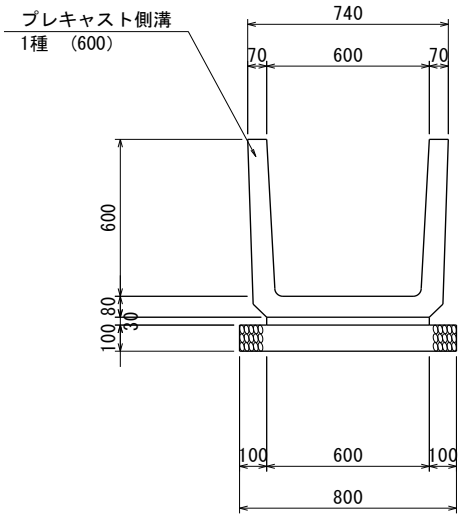

材料／規格	算　　式	単 位	数 量
プレキャスト側溝 1種（600）	10/0.605	本	16.5
敷きモルタル 1：3	0.60*0.03*10.0	m3	0.18
基礎砕石 RC≦30 t=10cm	0.80*10.0	m2	8.00

延長調書

名　称： VP管渠　　単　位：m

測　　点	数 量	摘　　要
NO.22+17.752付近	11.2	暫定ランプ（左側）
合　　計	11.2	

単位数量計算書

細　　別：VP管渠　　10.0m当り
規　　格：D100

略　図

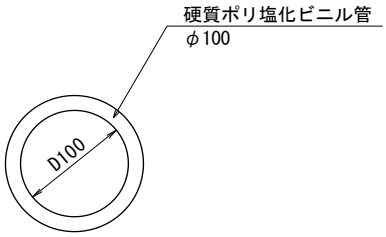

材料／規格	算　　式	単 位	数 量
硬質ポリ塩化ビニル管 φ100	10	m	10.00

集水桝工数量集計表

種　別：作業土工

細　別	規　格	床掘(m3)	埋戻 (m3)		基面整正(m2)			摘　要
		土砂	1.0未満	1.0≦W<4.0	土砂			
21号集水桝	500×500×600	2.1	1.6		0.8			
22号集水桝	500×500×600	2.1	1.6		0.8			
23号集水桝	500×500×450				0.8			
24号集水桝	500×500×900	3.1	2.3		0.8			
28号集水桝	500×500×600	2.1	1.6		0.8			
合計		9.4	7.1	0.0	4.1			

数量調書

名　称： 10号集水桝　　単　位：箇所

測　　点	数 量	摘　　要
N0.16+12.030付近	1.0	津田インター線（左側）
合　　計	1.0	

単位数量計算書

細　　別：10号集水桝　　1箇所当り
規　　格：800×800×800

略　図

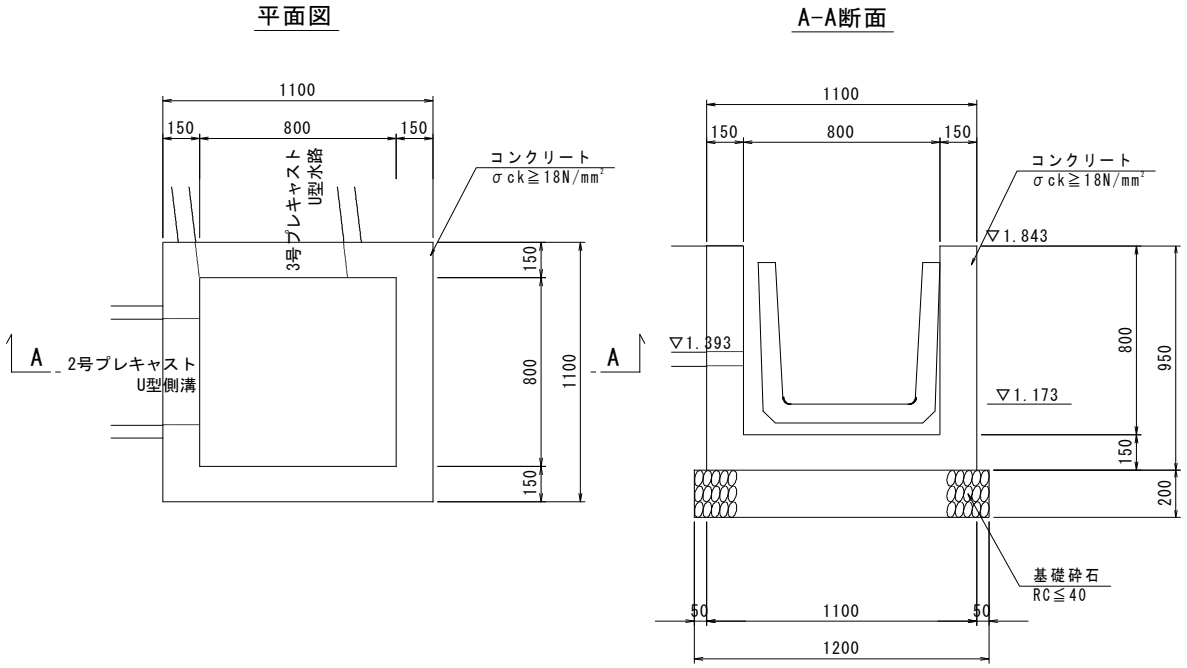

材料／規格	算　　式	単 位	数 量
コンクリート σck≧18N/mm2	1.10*1.10*0.95- (0.80*0.80*0.80+(0.60*0.60+0.45*0.45)*0.15)	m3	0.553
型枠 小型	(1.10+0.80)*0.95*4	m2	7.22
基礎砕石 RC≦40 t=20cm	1.20*1.20	m2	1.44

数量調書

名　称： 15号集水桝　　単　位：箇所

測　　点	数 量	摘　　要
N0.35+6.701付近	1.0	暫定ランプ（左側）
合　　計	1.0	

単位数量計算書

細　　別：15号集水桝　　1箇所当り
規　　格：500×500×600

略　図

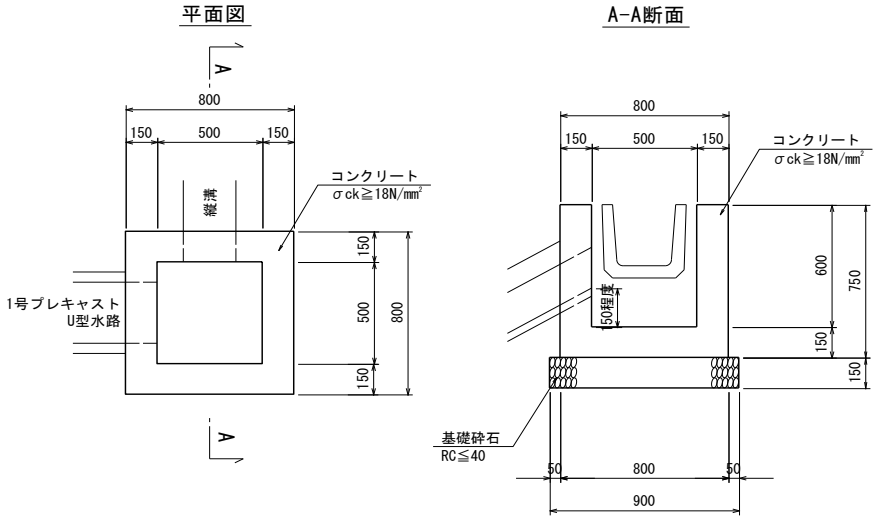

材料／規格	算　　式	単 位	数 量
コンクリート σck≧18N/mm2	0.80*0.80*0.75-(0.50*0.50*0.60+0.30*0.30*0.15)	m3	0.317
型枠 小型	(0.80+0.50)*0.75*4	m2	3.90
基礎砕石 RC≦40 t=15cm	0.90*0.90	m2	0.81

数量調書

名　称： 20号集水桝　　単　位：箇所

測　　点	数 量	摘　　要
NO.27付近	1.0	暫定ランプ（左側）
合　　計	1.0	

単位数量計算書

細　　別：20号集水桝　　1箇所当り
規　　格：500×500×600

略　図

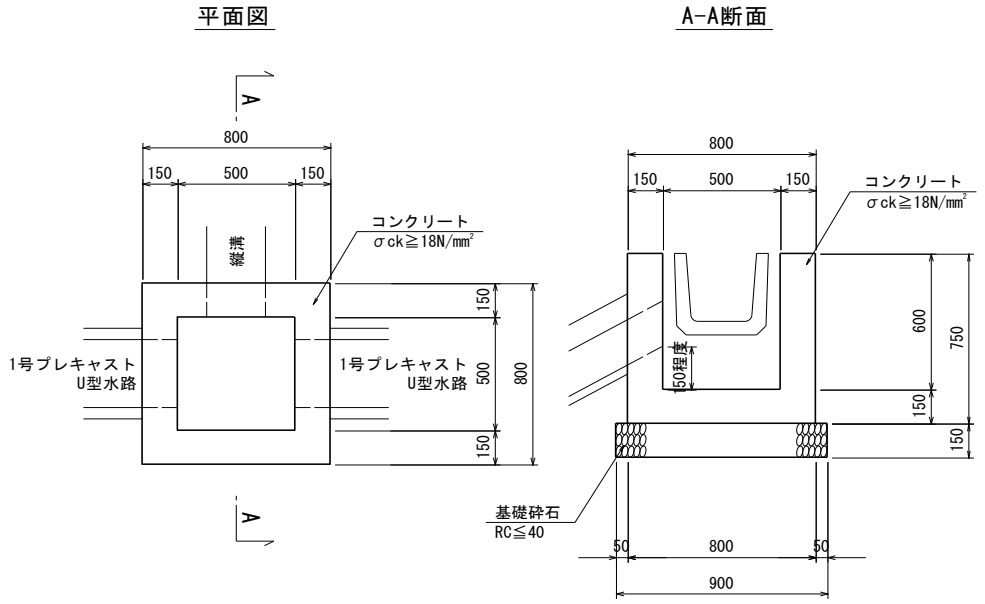

材料／規格	算　　式	単 位	数 量
コンクリート σck≧18N/mm2	0.80*0.80*0.75- (0.50*0.50*0.60+0.30*0.30*2*0.15)	m3	0.303
型枠 小型	(0.80+0.50)*0.75*4	m2	3.90
基礎砕石 RC≦40 t=15cm	0.90*0.90	m2	0.81

数量調書

名　称： 21号集水桝　　単　位：箇所

測　　点	数 量	摘　　要
N0.27付近	1.0	暫定ランプ（左側）
合　　計	1.0	

単位数量計算書

細　　別：21号集水桝　　1箇所当り
規　　格：500×500×600

略　図

作業土工

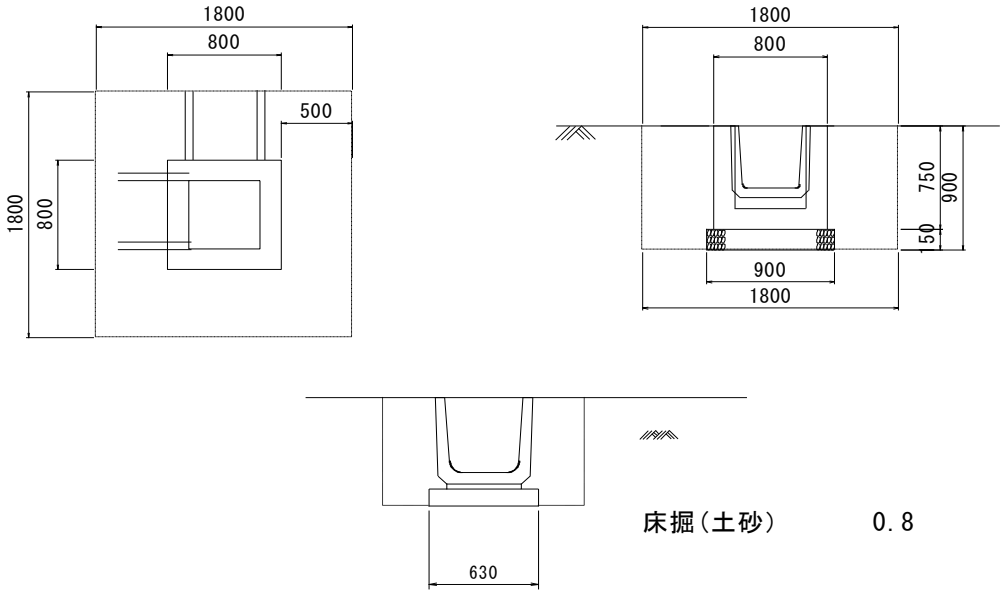

床掘（土砂）　0.8

材料／規格	算　　式	単 位	数 量
床掘 土砂	1.80*1.80*0.90-0.8*2*0.5	m3	2.1
埋戻 1.0m未満	2.10-(0.80*0.80*0.60+0.90*0.90*0.15)	m3	1.6
基面整正 土砂	0.90*0.90	m2	0.8

単位数量計算書

細　　別：21号集水桝　　1箇所当り
規　　格：500×500×600

略　図

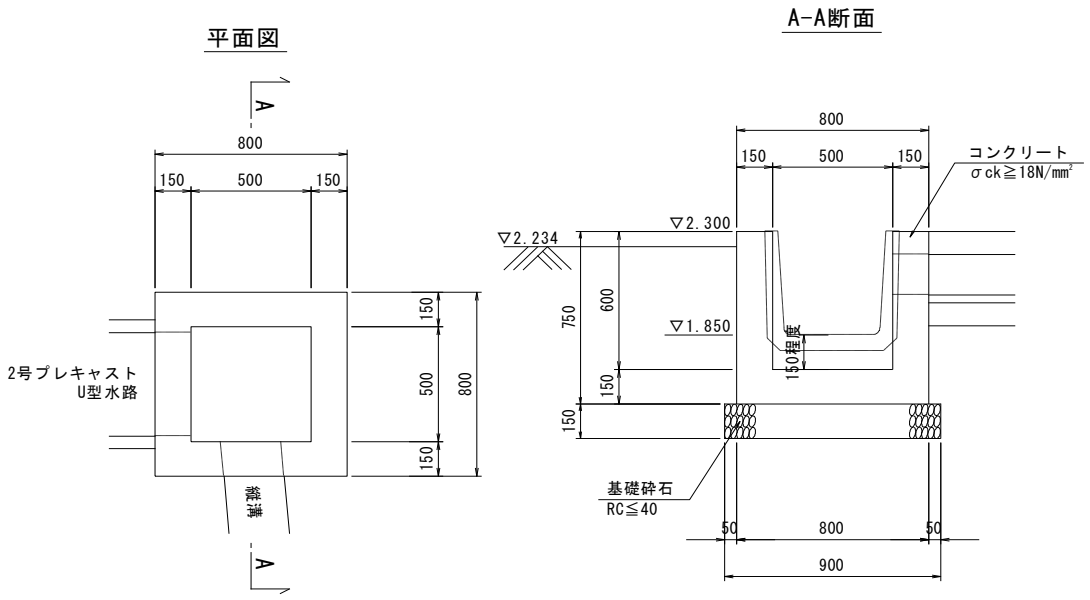

材料／規格	算　　式	単 位	数 量
コンクリート σck≧18N/mm2	0.80*0.80*0.75- (0.50*0.50*0.60+0.45*0.45*2*0.15)	m3	0.269
型枠 小型	(0.80+0.50)*0.75*4	m2	3.90
基礎砕石 RC≦40 t=15cm	0.90*0.90	m2	0.81

数量調書

名　称： 22号集水桝　　単　位：箇所

測　　点	数 量	摘　　要
NO.22+17.752付近	1.0	暫定ランプ（左側）
合　　計	1.0	

単位数量計算書

細　　別：22号集水桝　　1箇所当り
規　　格：400×400×450

略　図

作業土工

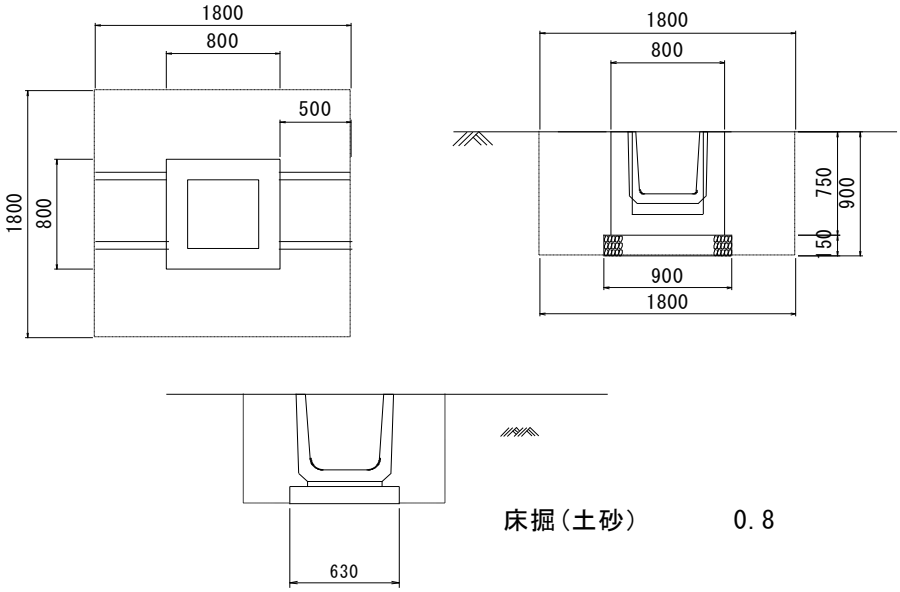

床掘（土砂）　　0.8

材料／規格	算　　式	単 位	数 量
床掘 土砂	1.80*1.80*0.9-0.8*0.5*2	m3	2.1
埋戻 1.0m未満	2.1-(0.80*0.80*0.6+0.90*0.90*0.15)	m3	1.6
基面整正 土砂	0.90*0.90	m2	0.8

単位数量計算書

細　　別：22号集水桝　　1箇所当り
規　　格：500×500×600

略　図

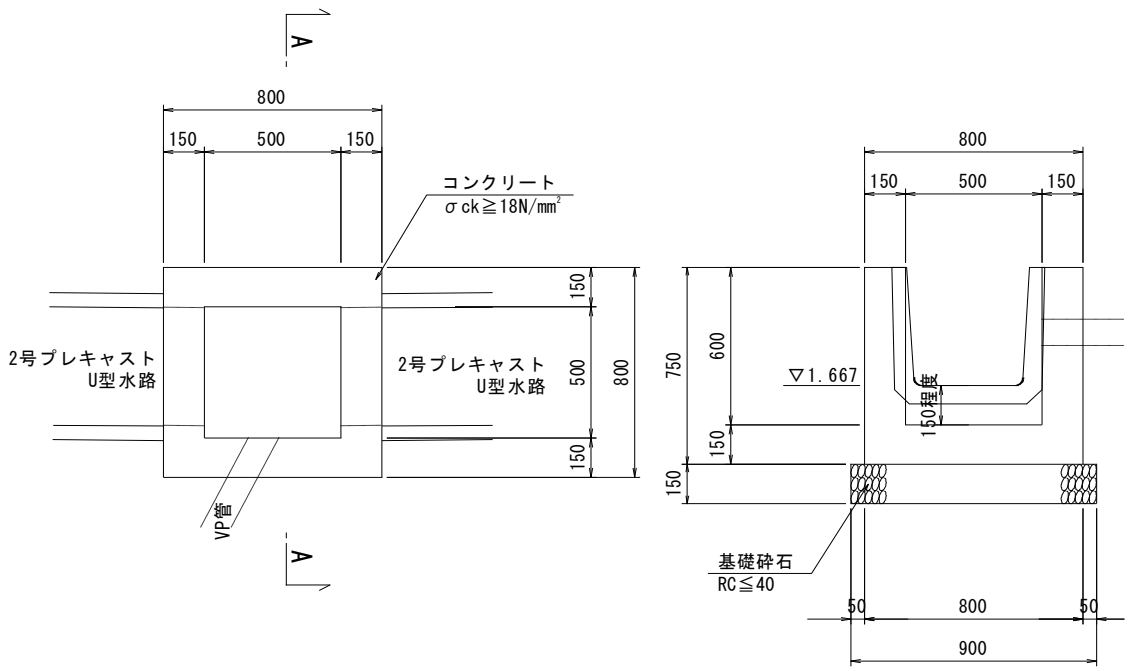

材料／規格	算　　式	単 位	数 量
コンクリート σck≧18N/mm2	0.80*0.80*0.75-(0.50*0.50*0.6+0.45*0.45*2*0.15)	m3	0.269
型枠 小型	(0.80+0.50)*0.75*4	m2	3.90
基礎砕石 RC≦40 t=15cm	0.90*0.90	m2	0.81

数量調書

名　称： 23号集水桝　　単　位：箇所

測　　点	数 量	摘　　要
N0.22+13.929付近	1.0	暫定ランプ（左側）
合　　計	1.0	

単位数量計算書

細　　別：23号集水桝　　1箇所当り
規　　格：500×500×450

略　図

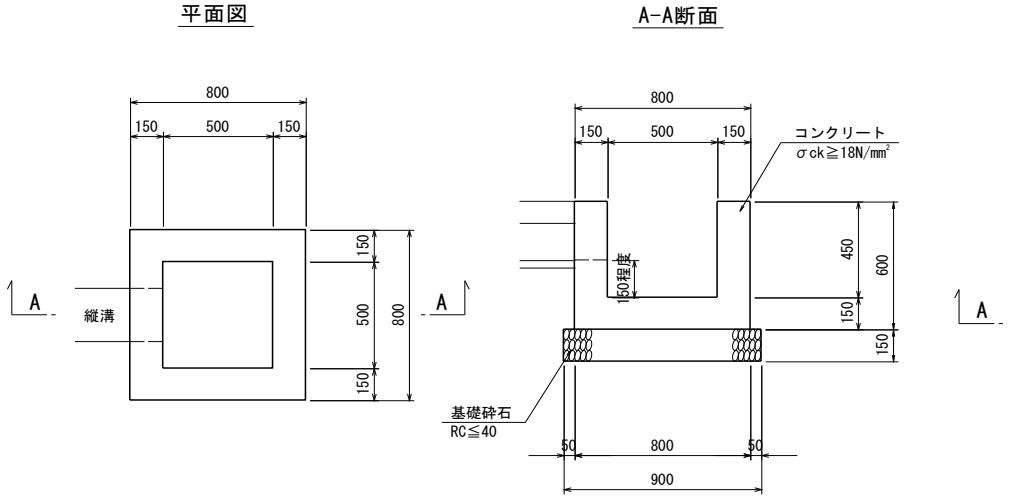

材料／規格	算　　式	単 位	数 量
コンクリート σck≧18N/mm2	0.80*0.80*0.60-0.50*0.50*0.45	m3	0.272
型枠 小型	(0.80+0.50)*0.60*4	m2	3.12
基礎砕石 RC≦40 t=15cm	0.90*0.90	m2	0.81

数量調書

名　称： 24号集水桝　　単　位：箇所

測　　点	数 量	摘　　要
N0.22+11.278付近	1.0	暫定ランプ（右側）
合　　計	1.0	

単位数量計算書

細　　別：24号集水桝　　1箇所当り
規　　格：500×500×900

略　図

作業土工

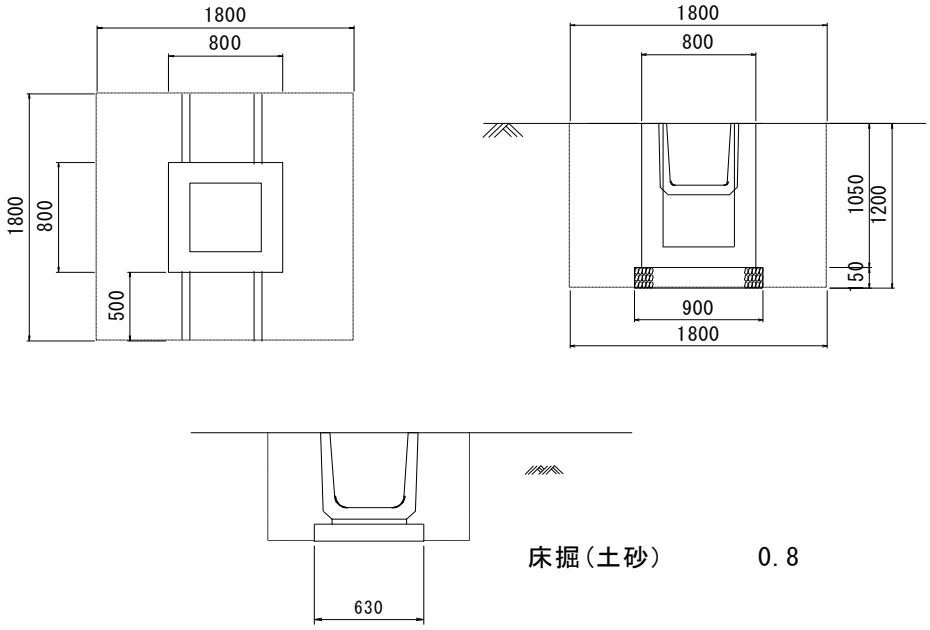

床掘(土砂)　　0.8

材料／規格	算　　式	単 位	数 量
床掘 土砂	1.80*1.80*1.2-(0.8*1.0)	m3	3.1
埋戻 1.0m未満	3.1-(0.80*0.80*1.05+0.90*0.90*0.15)	m3	2.3
基面整正 土砂	0.90*0.90	m2	0.8

単位数量計算書

細　　別：24号集水桝　　1箇所当り
規　　格：500×500×900

略　図

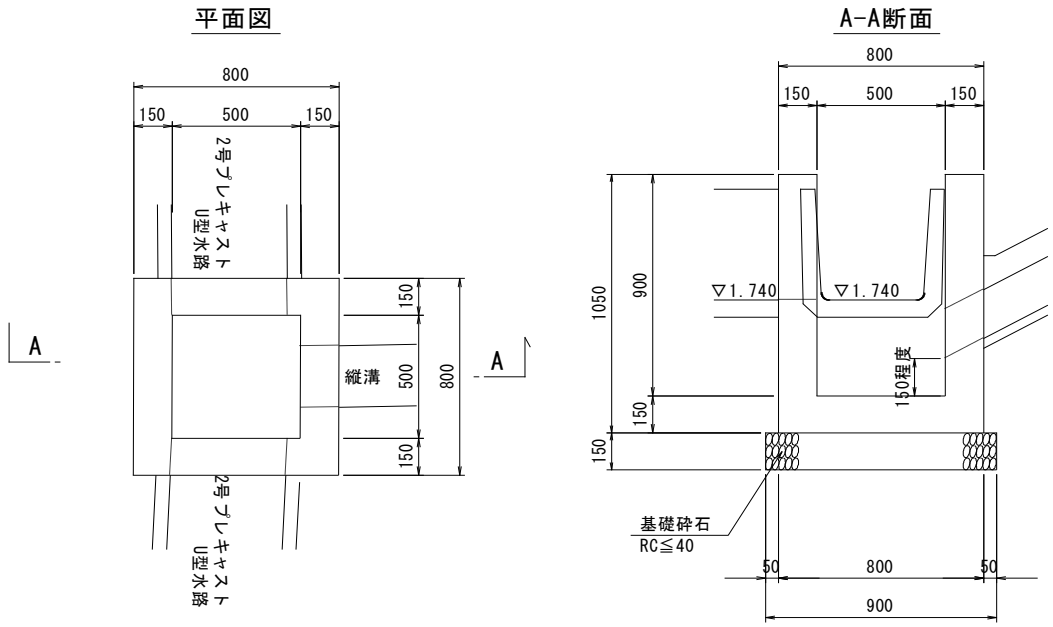

材料／規格	算　　式	単 位	数 量
コンクリート σck≧18N/mm2	0.80*0.80*1.05- (0.50*0.50*0.90+(0.45*0.45*2+0.30*0.30)*0.15)	m3	0.373
型枠 小型	(0.80+0.50)*1.05*4	m2	5.46
基礎砕石 RC≦40 t=15cm	0.90*0.90	m2	0.81

数量調書

名　称： 28号集水桝　　単　位：箇所

測　　点	数 量	摘　　要
N0.22+11.278付近	1.0	暫定ランプ（右側）
合　　計	1.0	

単位数量計算書

細　　別：28号集水桝　　1箇所当り
規　　格：500×500×600

略　図

作業土工

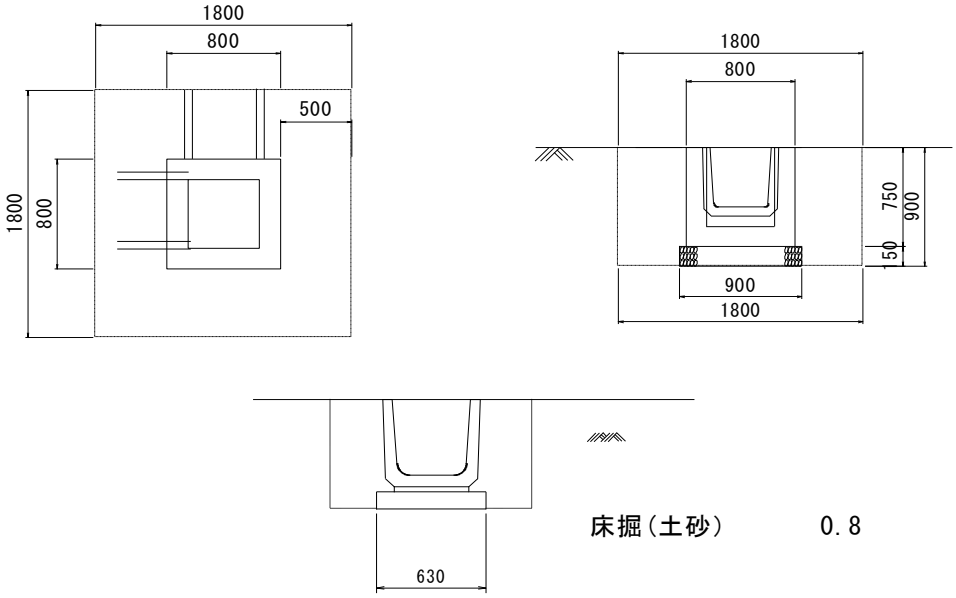

床掘（土砂）　　0.8

材料／規格	算　　式	単 位	数 量
床掘 土砂	1.80*1.80*0.9-(0.8*0.5*2)	m3	2.1
埋戻 1.0m未満	2.1-(0.80*0.80*0.60+0.90*0.90*0.15)	m3	1.6
基面整正 土砂	0.90*0.90	m2	0.8

単位数量計算書

細　　別：28号集水桝　　1箇所当り
規　　格：500×500×600

略　図

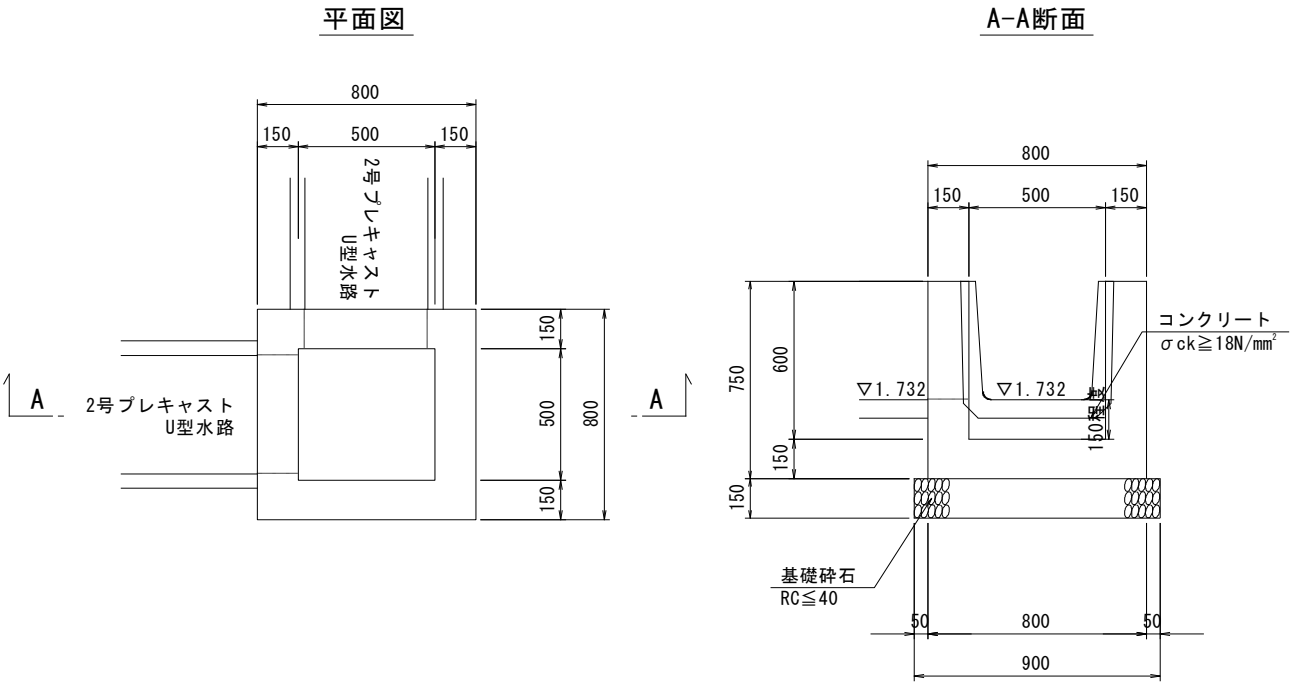

材料／規格	算　　式	単 位	数 量
コンクリート σck≧18N/mm2	0.80*0.80*0.750- (0.50*0.50*0.70+(0.45*0.45*2)*0.15)	m3	0.244
型枠 小型	(0.80+0.50)*0.75*4	m2	3.90
基礎砕石 RC≦40 t=15cm	0.90*0.90	m2	0.81

数量調書

名　称： 縦溝　　単　位：m

測　　点	数 量	摘　　要
NO.22+11.278付近	2.2	水平L=0.6　斜距離1.36*1.144=1.6
NO.27.0付近	3.3	斜距離2.87*1.144=3.3
NO.35+ 6.701付近	2.7	水平L=0.2　斜距離2.40*1.144=2.7
合　　計	8.2	

単位数量計算書

細　　別：縦溝　　10.0m当り
規　　格：BF250×175

略　図

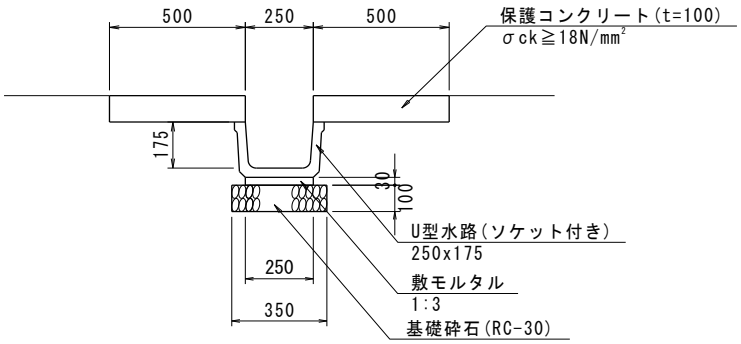

材料／規格	算　　式	単 位	数 量
プレキャスト側溝 BF250×175	10/2.0	個	5.0
保護コンクリート σck≧18N/mm2 t=10cm	0.50*0.10*2*10	m3	1.00
同上型枠 小型	0.10*4*10.0	m2	4.00
敷きモルタル 1：3	0.25*0.03*10.0	m3	0.08
基礎砕石 RC≦30 t=10cm	0.35*10.0	m2	3.50

数量調書

名　称： 立入り防止柵基礎　　単　位：基

測　　点	数 量	摘　　要
NO.19+19.400(暫定ランプ) ～NO.16+13.770(津田インター線)	201	398.2/2.0+1
NO.19+19.400(暫定ランプ) ～NO.14+13.580(津田インター線)	225	447.4/2.0+1
合　　計	426.0	

単位数量計算書

細　　別：立入り防止柵　　10.0m当り
規　　格：H1.5m

略　図

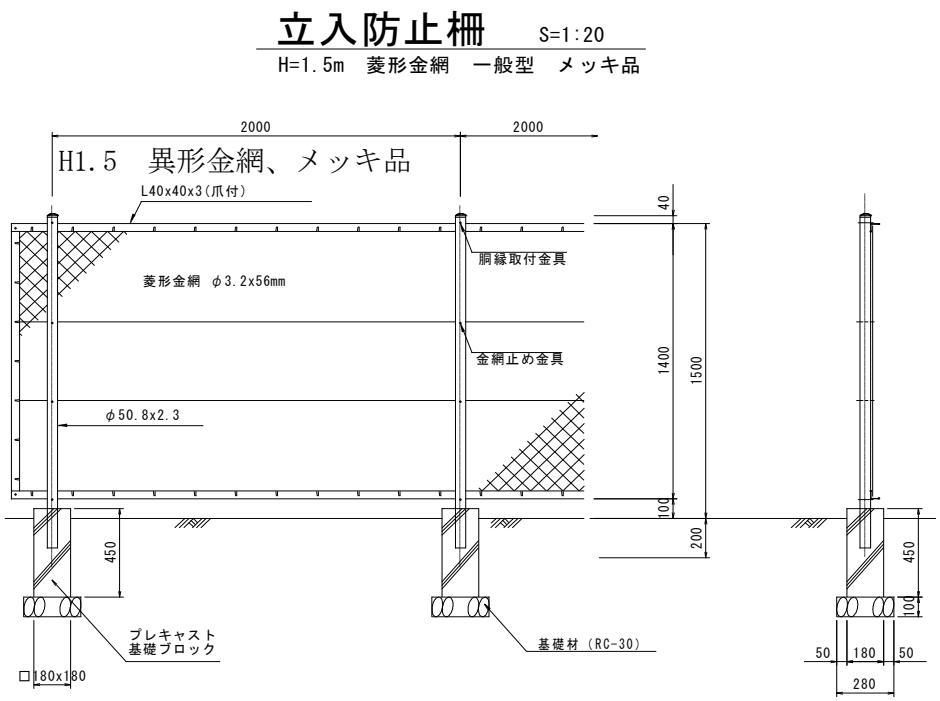

材料／規格	算　　式	単 位	数 量
立入り防止柵 H1.5　異形金網、メッキ品	10	m	10.00
プレキャスト基礎ブロック 180×180×450	10/2+1 2.0m間隔	基	6.00

工種	作業	施工区分	施工方法	種別	名称	規格	数量	単位	備考
作業土工					掘削アースオーガー	土砂	3.8	m3	
					床掘り	土砂	141.0	m3	
					埋戻し	土砂	113.0	m3	
					基面整正	土砂	148.6	m2	
					保護土	砂	23.0	m3	
					埋設表示シート		287.9	m	
配管工		地中	埋設		波付硬質ポリエチレン管	FEP50	290.9	m	
ハンドホール設置工					ハンドホール	900×900×1200	3.0	基	
基礎工					照明灯基礎	φ800×2500L	3.0	箇所	

作業土工　集計

種　　別：作業土工
ブロック：
区　　分：

細別／規格	算　　式　／　　図		数　量
掘削アースオーガー			
土砂			3.8　m3
照明基礎⑤～⑦	1.26×3基	= 3.8	
床掘り			
土砂			141.0　m3
1号管路（舗装なし）	0.36×287.9m	= 103.6	
ハンドホール	12.46×3基	= 37.4	
埋戻し			
土砂			113.0　m3
1号管路（舗装なし）	0.28×287.9m	= 80.6	
ハンドホール	10.79×3基	= 32.4	
基面整正			
土砂			148.6　m2
1号管路	0.50×287.9m	= 144.0	
ハンドホール	1.54×3基	= 4.6	
保護土			
砂	0.08×287.9m		23.0　m3
埋設表示シート			
	287.9m		287.9　m

【 数量集計表 】

工　種 ： 配管工　　設備名 ： 道路照明設備　　施工場所 ： 津田インター　　作　業 ： 設　置

施工方法	種別	名称	規格	合計	内訳																			
					1	2	3	4	5	6	7	8	9	10	11	12	13	14	15	16	17	18	19	20
地中埋設		波付硬質ポリエチレン管	FEP50	290.9				29.0	261.9															

【 数量拾い出し表 】

工　種 ： 配管工　　設備名 ： 道路照明設備　　施工場所 ： 津田インター　　作　業 ： 設　置

配管 No.	アイソメ No.	配線区間 自	配線区間 至	施工方法	名称	規格	合計	内訳									
4	1	HH	照明灯⑤		波付硬質ポリエチレン管	FEP50	29.0				28.4	0.6					
5	1	照明灯⑤	照明灯⑦		波付硬質ポリエチレン管	FEP50	261.9	0.6	19.7	0.6	0.6	31.0	100.0	100.0	8.8	0.6	

【 数量拾い出し表 】

工　種 ： 配管工　　設備名 ： 道路照明設備　　施工場所 ： 津田インター　　作　業 ： 設　置

配管 No.	アイソメ No.	配線区間 自	配線区間 至	施工方法	名称	規格	合計	内訳									
4	1	HH	照明灯⑤		波付硬質ポリエチレン管	FEP50	28.4				28.4						
5	1	照明灯⑤	照明灯⑦		波付硬質ポリエチレン管	FEP50	259.5	19.7	31.0	100.0	100.0	8.8					
						土工延長	287.9										
						舗装あり											
						舗装なし	287.9										

1号管路

数　量　計　算　書

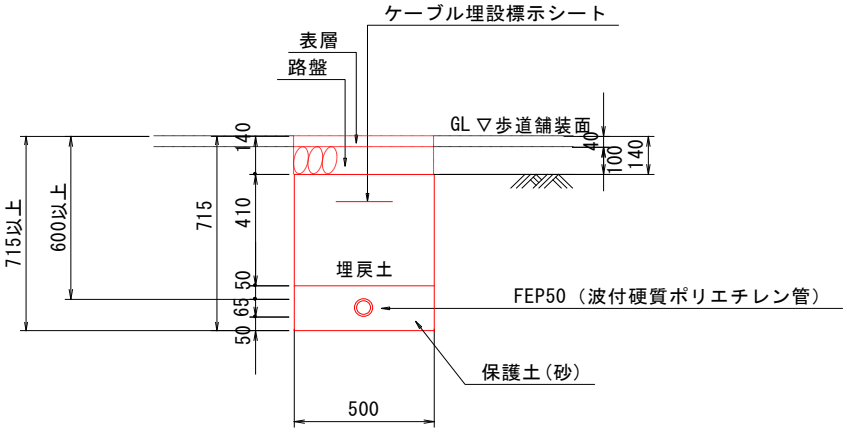

※注）舗装がない場合はGLまで埋戻すこと

舗装あり　　1.0m当り

名称	計算式	数量
床掘	(0.715-0.14)x0.5x1.0	0.288m³
埋戻	0.41x0.5x1.0	0.200m³
保護土	0.165x0.5x1.0	0.083m³
埋設標示シート		1.0m

舗装なし　　1.0m当り

名称	計算式	数量
床掘	0.715x0.5x1.0	0.358m³
埋戻	0.55x0.5x1.0	0.275m³
保護土	0.165x0.5x1.0	0.083m³
埋設標示シート		1.0m

1.0m当り

名称・規格	計算式	単位	数量
FEP50		m	1.00
保護土	0.165*0.5　= 0.083	m2	0.08
埋設表示シート		m	1.00
【舗装あり】			
床掘 土砂	(0.715-0.14) ×0.5　= 0.288	m3	0.29
埋戻し 土砂	0.4×0.5　= 0.200	m3	0.20
【舗装なし】			
床掘 土砂	0.715×0.5　= 0.358	m3	0.36
埋戻し 土砂	0.55×0.5　= 0.275	m3	0.28
基面整正 土砂	0.5×1.0　= 0.500	m2	0.50

ハンドホール

数　量　計　算　書

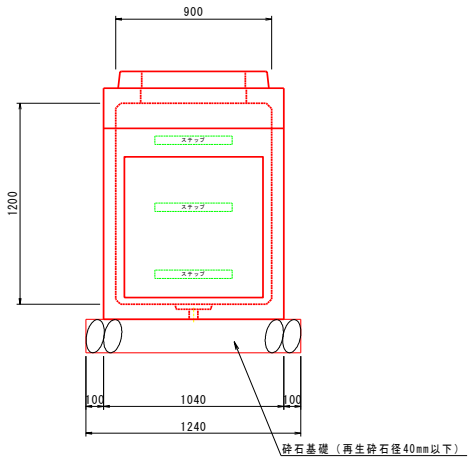

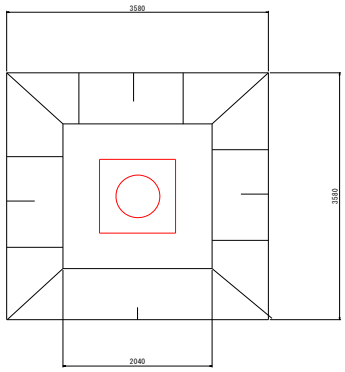

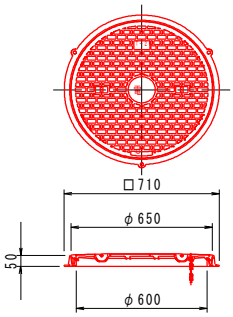

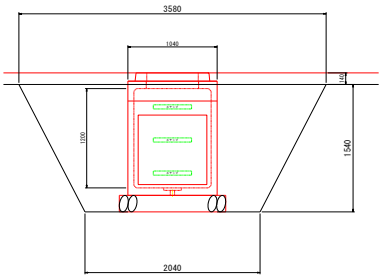

1.0基当り

名称・規格	計算式	単位	数量
ハンドホール 900×900×1200		基	1.00
基礎材 RC-40, t=200	1.24×1.24　　= 1.538	m2	1.54
鉄蓋 Φ600　T-2		枚	1.00
床掘 土砂	(2.04×2.04+3.58×3.58+3.58×2.04) ×1.54/3　　= 12.464	m2	12.46
埋戻し 土砂	12.46-(1.04×1.04×1.54)　　= 10.794	m2	10.79
基面整正 土砂	1.24×1.24　　= 1.538	m2	1.54

照明基礎（⑤～⑦）

数　量　計　算　書

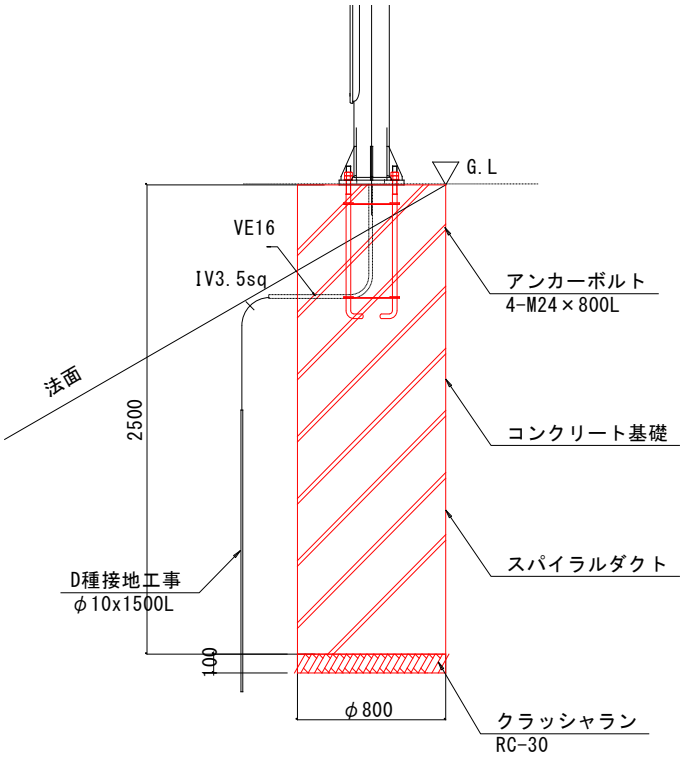

1.0基当り

名称・規格	計算式	単位	数量
コンクリート 18N/mm2以上	0.4×0.4×π×2.5　＝　1.257	m3	1.26
アンカーボルトセット 4-M24-L800		組	1.0
基礎材 RC-30, t=100	0.4×0.4×π　＝　0.503	m2	0.50
スパイラル鋼管 φ800		m	2.5
掘削及びスパイラル鋼管立込 φ800		基	1.0
掘削アースオーガー φ800	0.40×0.40×π×2.50　＝　1.257	m3	1.26
接地棒 D種, φ10×1500		本	1.0
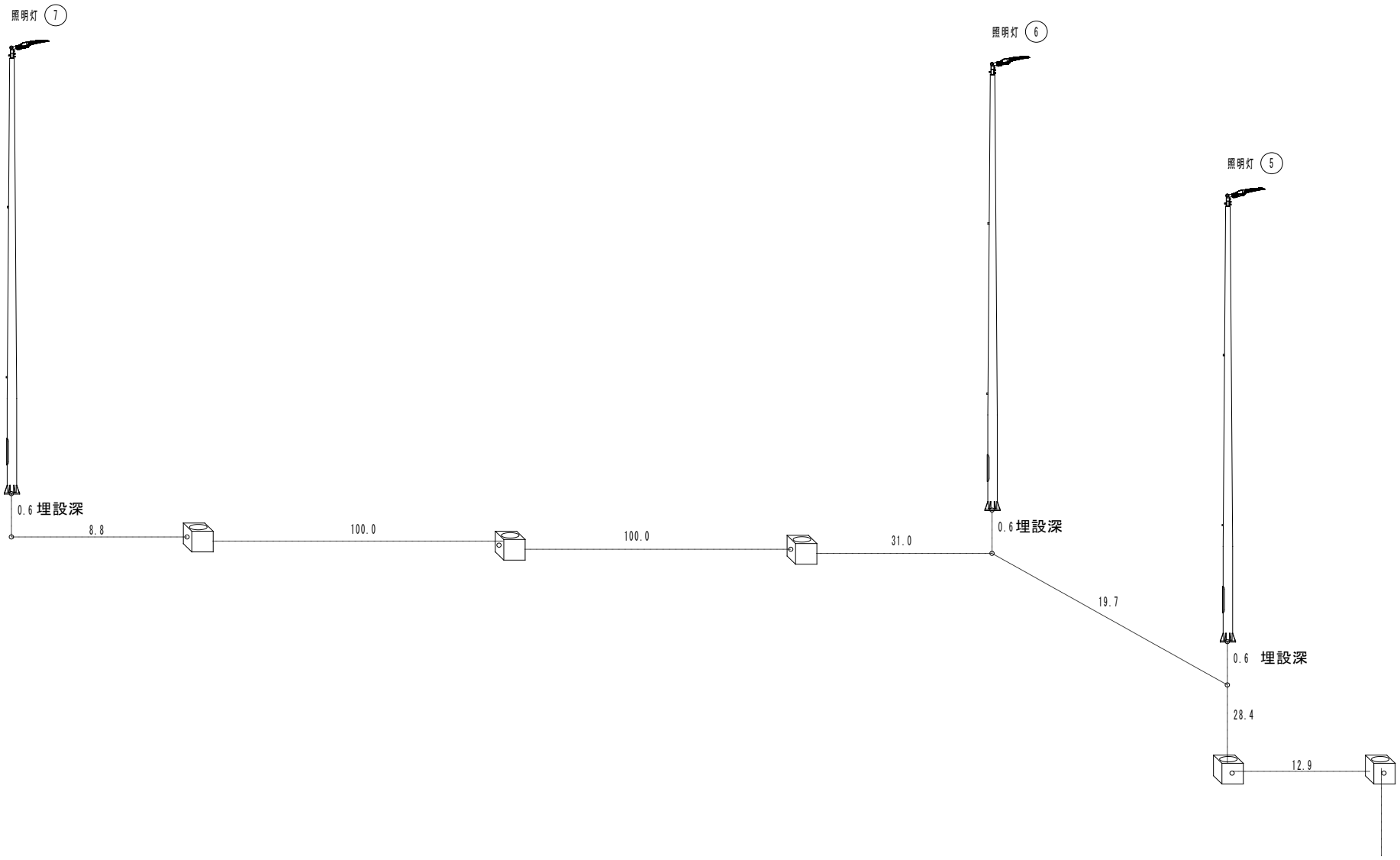
照明(配管工)　アイソメ図